Nothing but **HEAVY DUTY.™**



M18 SAL2

- (EN) User Manual
- (ZH) **操作指南**
- (ZH) 操作指南
- (KO) 사용시 주의사항
- (TH) คู่มือการใช้งาน
- (ID) Buku Petunjuk Pengguna
- (VI) Cẩm nang hướng dẫn sử dụng
- (JA) 取扱説明書

10

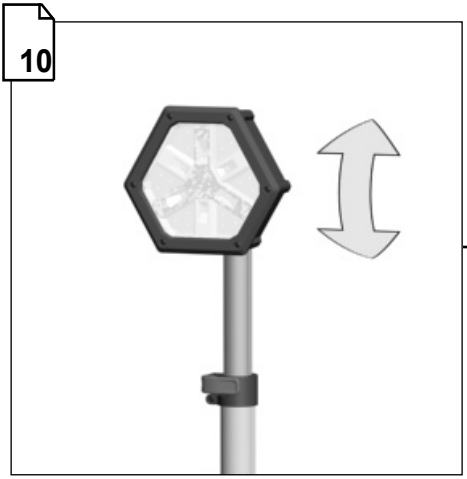

8

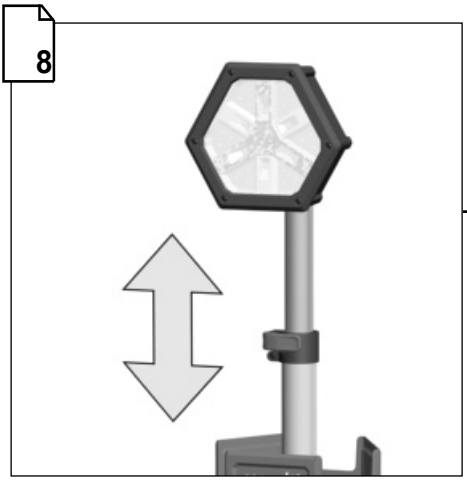

6

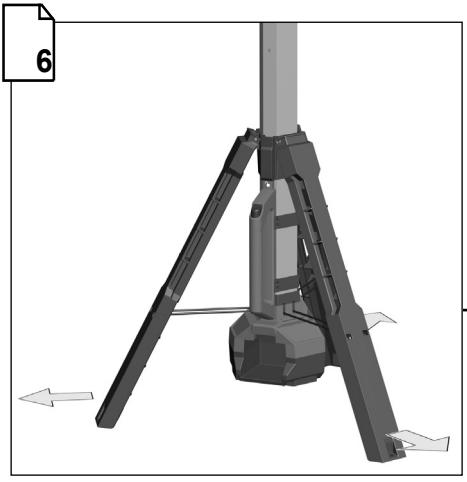



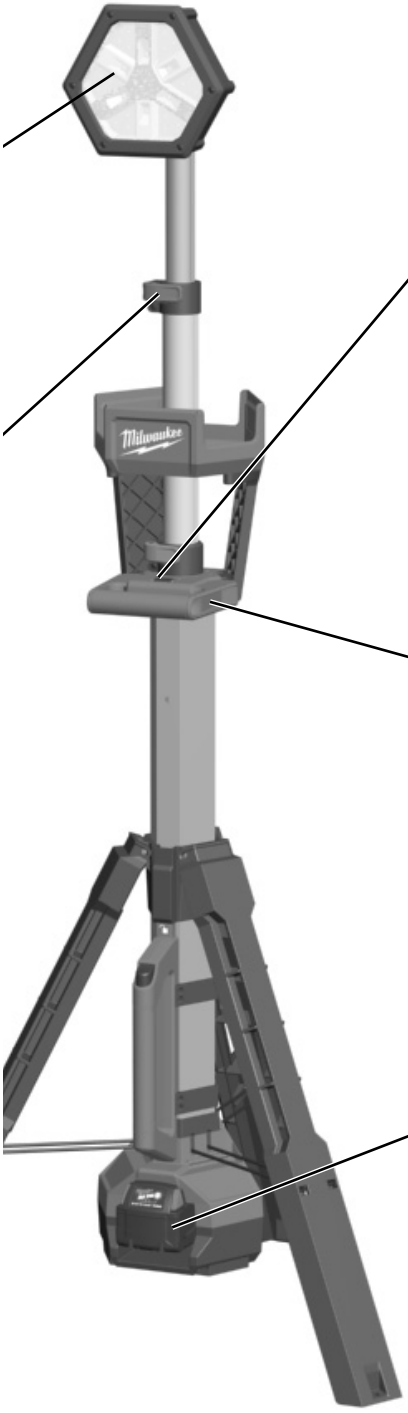

11

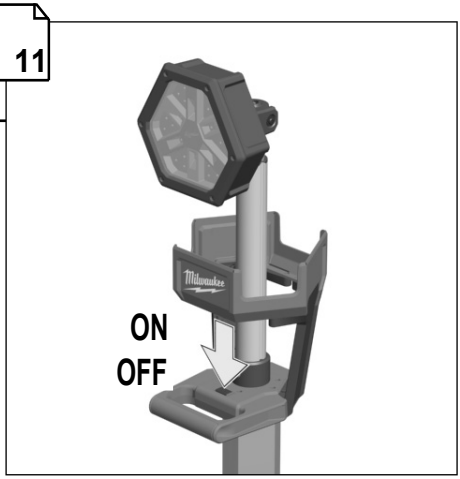

12

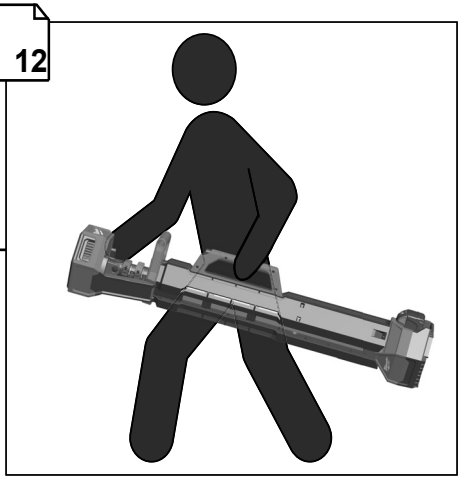

4

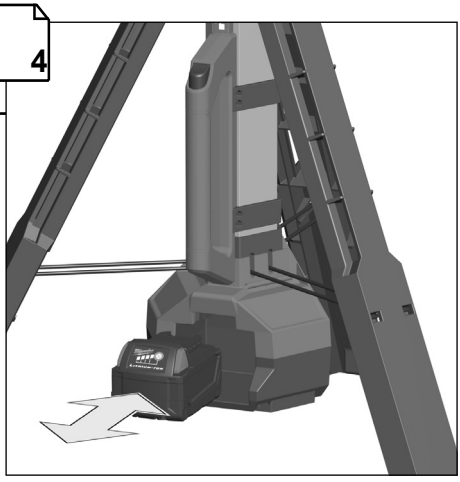

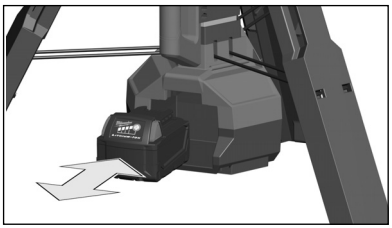

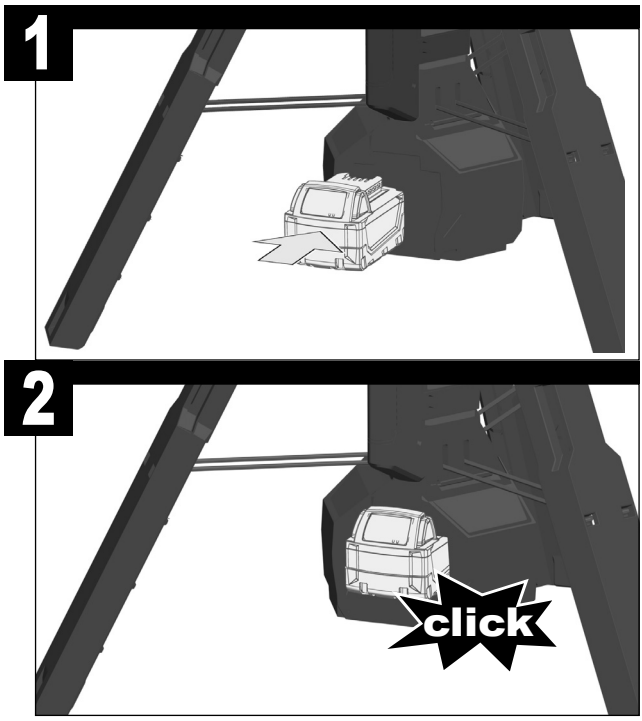
1
2
click

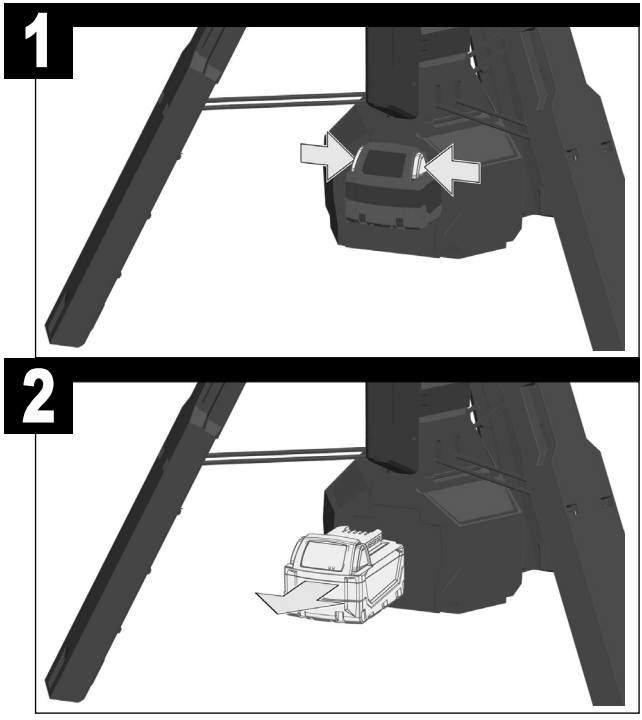
1
2

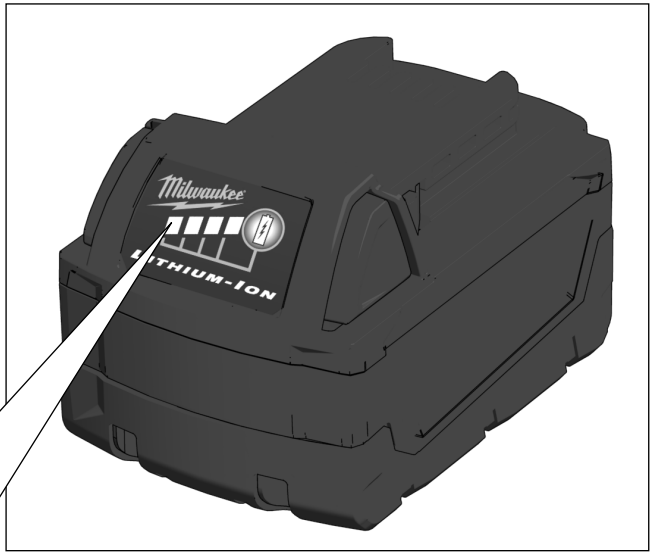




78-100 %




55-77 %




33-54 %




10-32 %




< 10 %





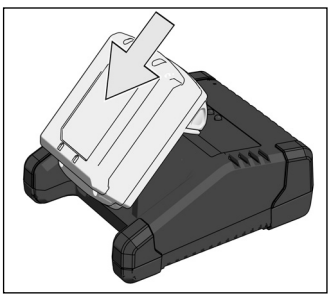

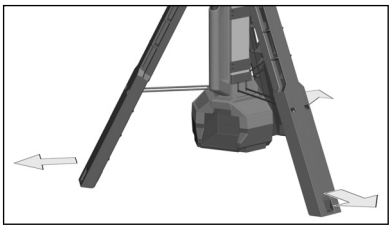

1

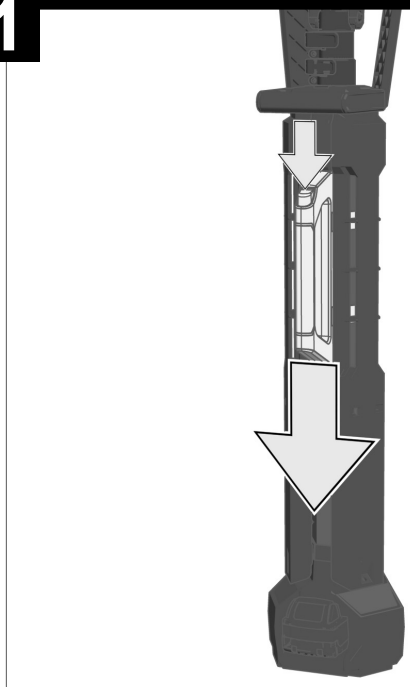

2

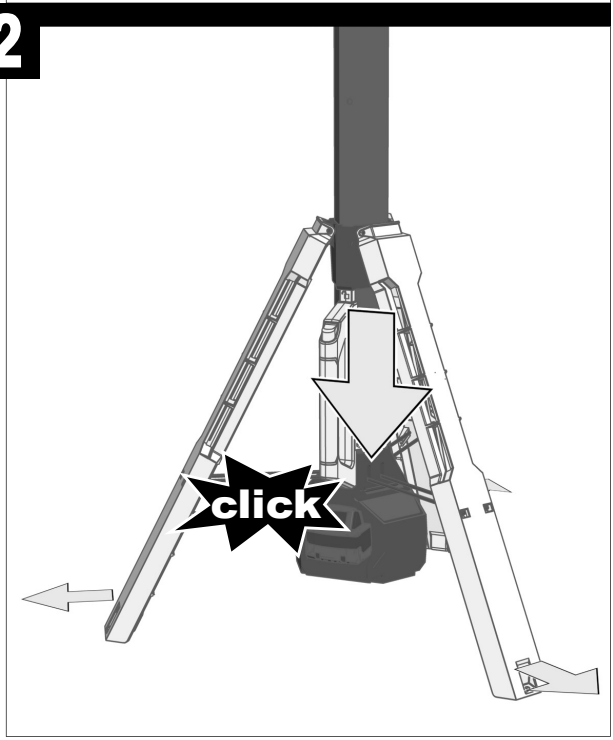

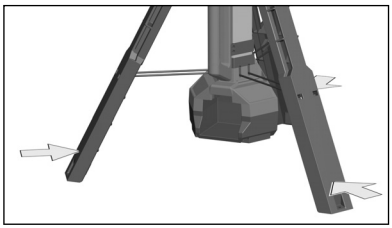

1

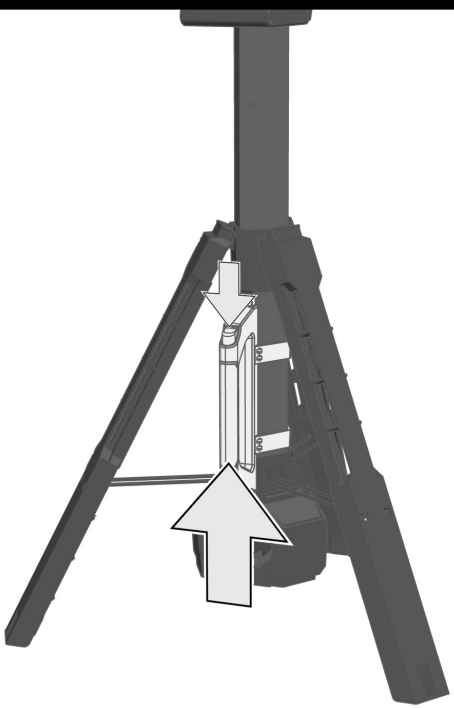

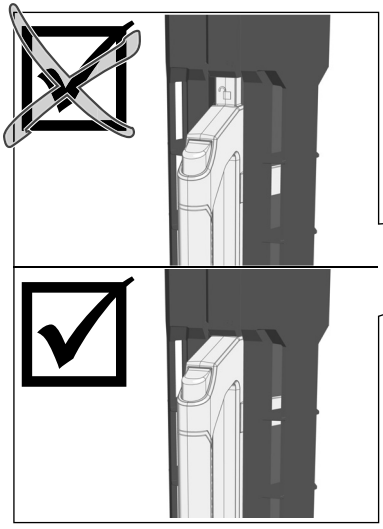

2

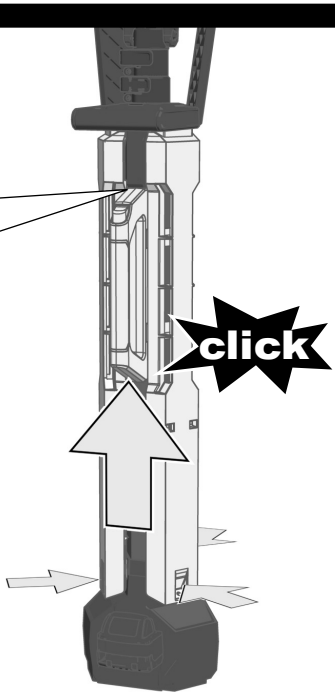

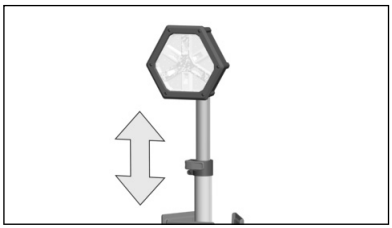

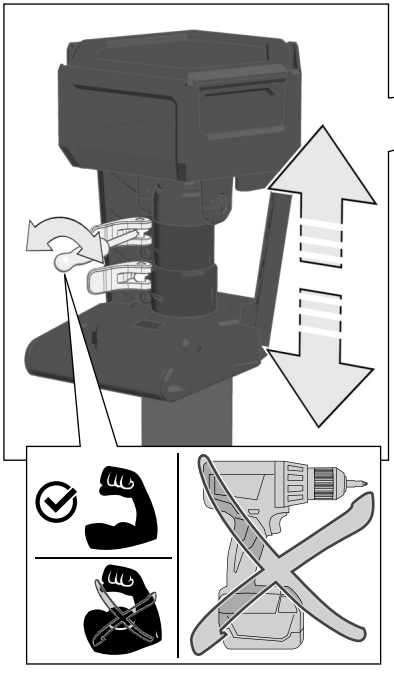

1

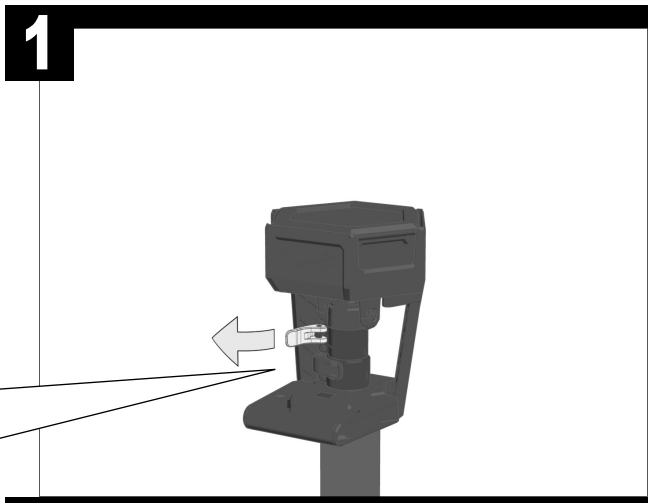

2

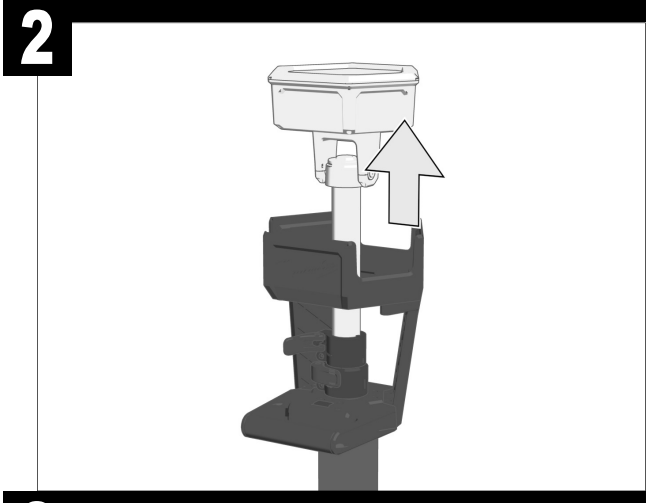

3

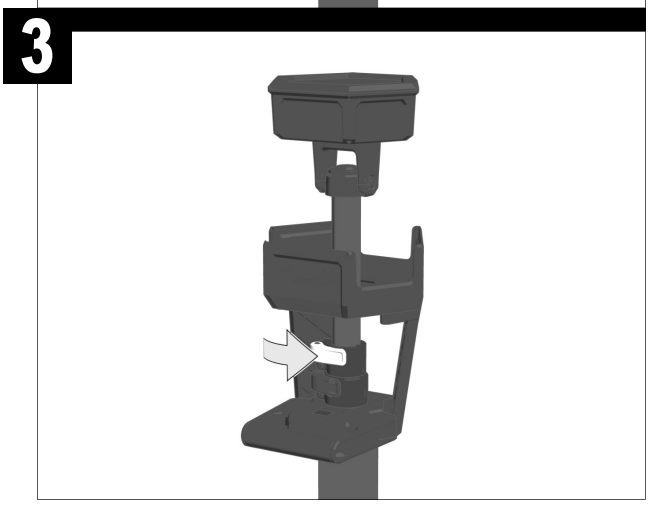



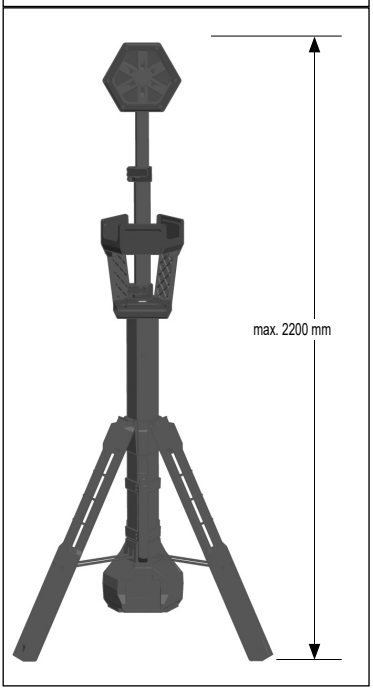

4

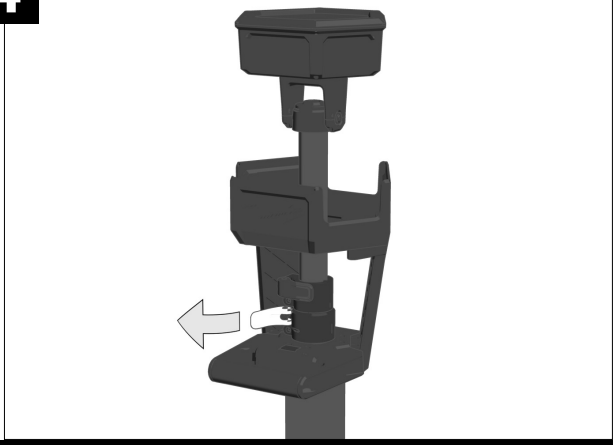

5

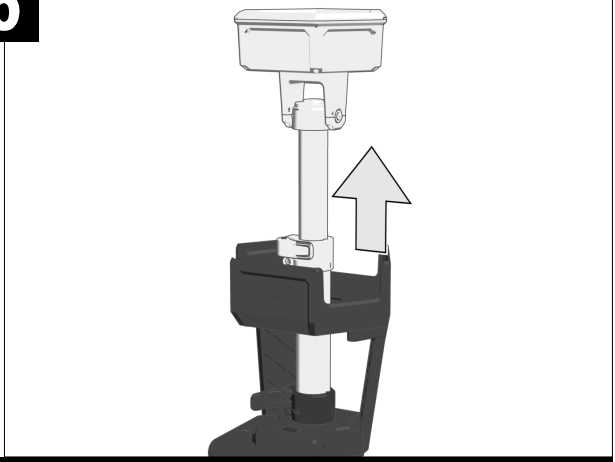

6

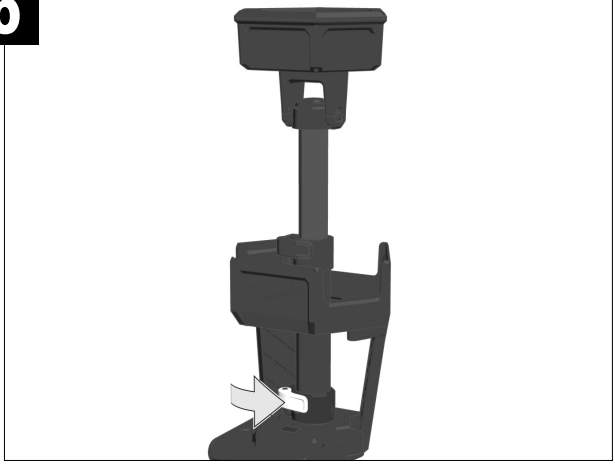

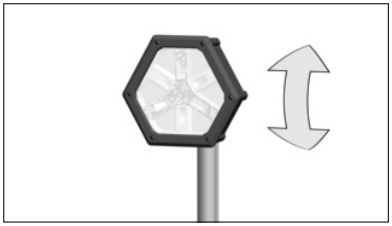

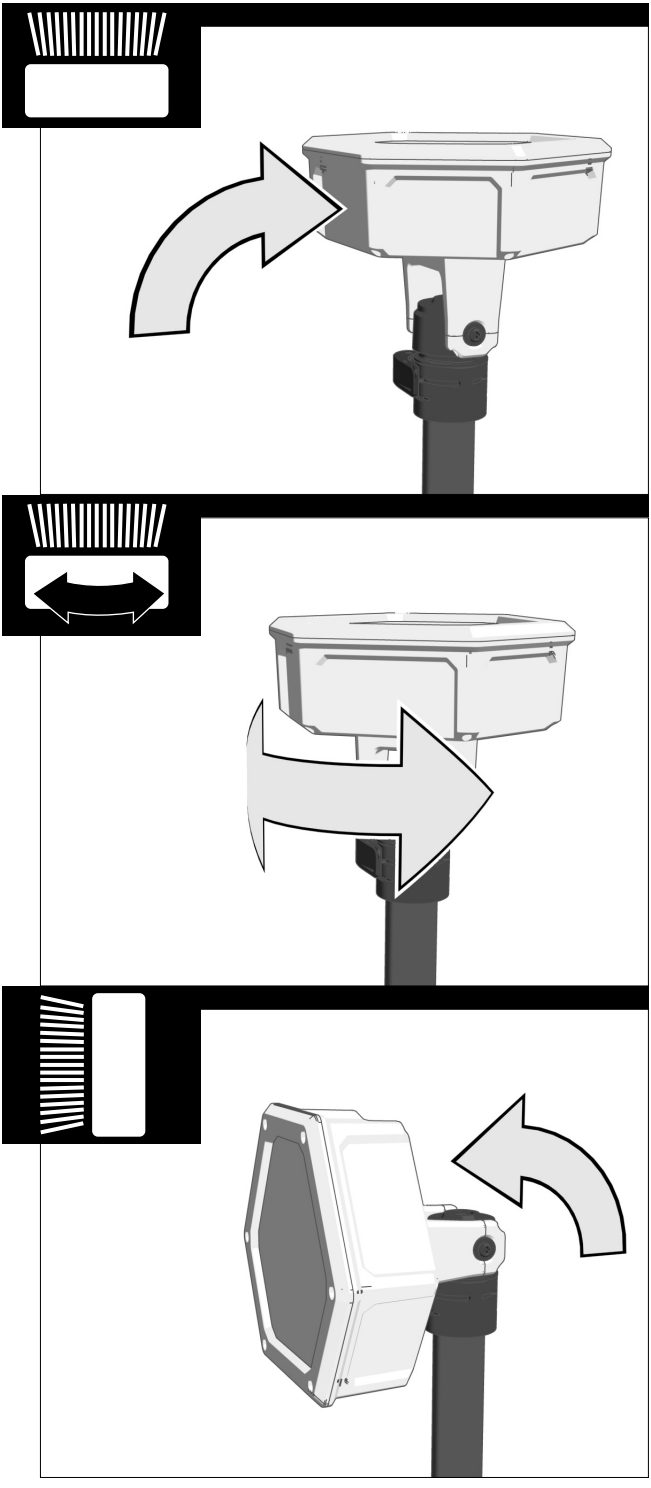

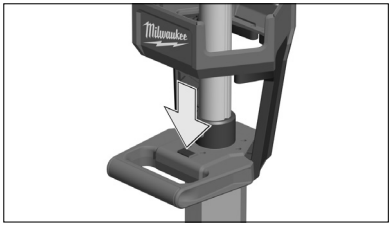

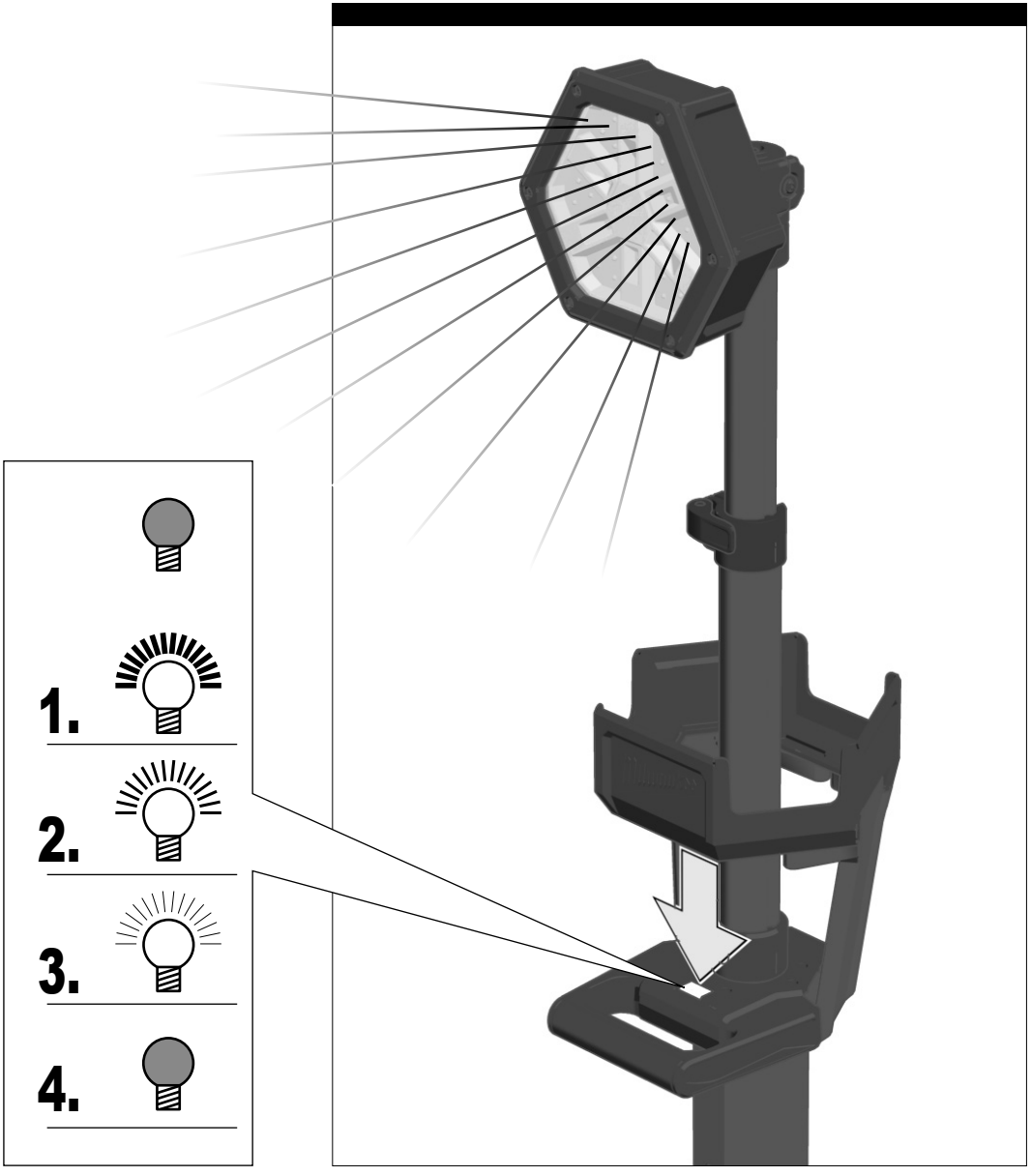
1.
2.
3.
4.

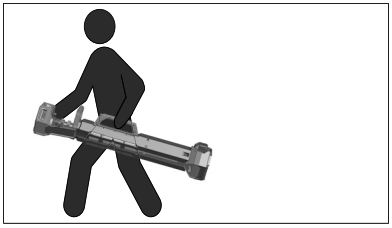

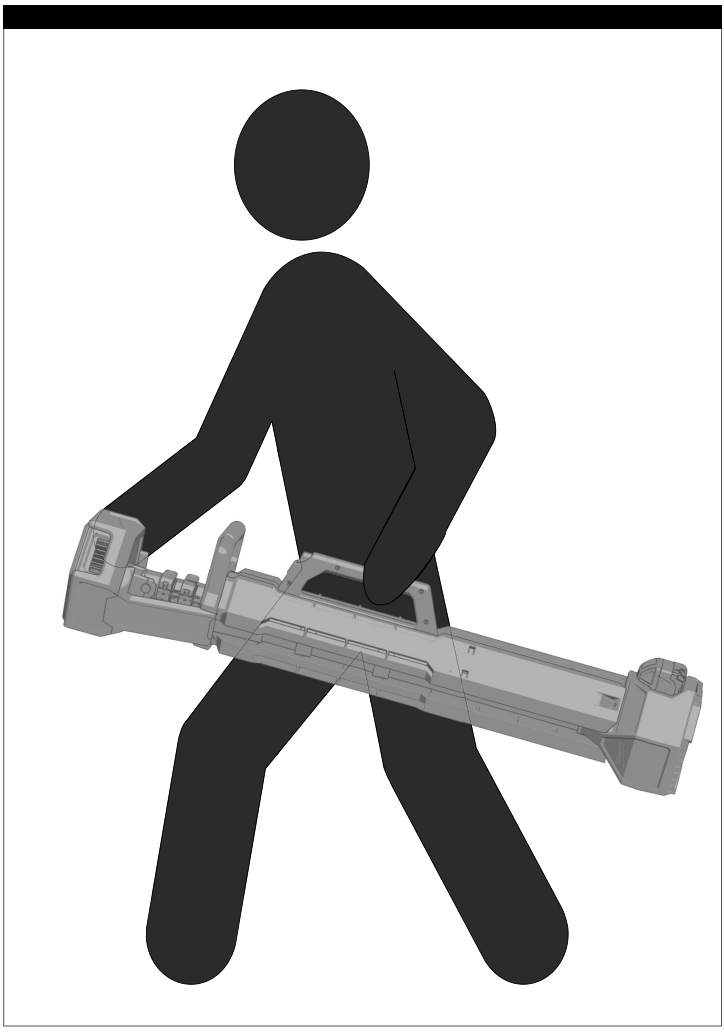

TECHNICAL DATA	M18 SAL2
Type	Battery lamp
Voltage	18 V ⎓
Lighting time with one fully charged battery (5.0 Ah)	
High level	4.5 h
Med level	8.5 h
Low level	13.5 h
Luminous flux (5.0 Ah)	
Mode high	2800 lm
Mode medium	1300 lm
Mode low	860 lm
Weight according EPTA-Procedure 01/2014 (2.0 Ah - 12 Ah)	7.52 - 8.57 kg
Protection class	
Dust and water resistance	IP 54

⚠ **WARNING! Read all safety warnings, instructions, illustrations and specifications provided with this power tool.** Failure to follow all instructions listed below may result in electric shock, fire, and/or serious injury.

Save all warnings and instructions for future reference.

SAFETY INSTRUCTIONS

⚠ **WARNING!** Do not direct the light beam at persons or animals and do not stare into the light beam yourself (not even from a distance). Staring into the light beam may result in serious injury or vision loss.

Do not use the product in wet areas.

Remove the battery pack before starting any work on the product.

SPECIFIED CONDITIONS OF USE

The area light can be used as lighting without a main power supply.

Do not use the product in any other way as stated for normal use.

BATTERY SAFETY INSTRUCTIONS

Do not dispose of used battery packs in the household refuse or by burning them. MILWAUKEE distributors offer to retrieve old batteries to protect our environment.

Do not store the battery pack together with metal objects (short circuit risk).

Use only M18 System chargers for charging M18 System battery packs. Do not use battery packs from other systems.

Never break open battery packs and chargers, and store them only in dry rooms. Keep the battery packs and chargers dry at all times.

Battery acid may leak from damaged batteries under extreme load or extreme temperatures. In case of contact with battery acid, wash it off immediately with soap and water. In case of eye contact, rinse thoroughly for at least 10 minutes and immediately seek medical attention.

No metal parts must be allowed to enter the battery section of the charger (short circuit risk).

ADDITIONAL BATTERY SAFETY INSTRUCTIONS

⚠ **WARNING!** To reduce the risk of fire, personal injury, and product damage due to a short circuit, never immerse the product, battery pack, or charger in fluid or allow fluid to flow inside them. Corrosive or conductive fluids, such as seawater, certain industrial chemicals, and bleach or bleach-containing products, etc., can cause a short circuit.

BATTERIES

Battery packs that have not been used for some time should be recharged before use.

Temperatures in excess of 50 °C reduce the performance of the battery pack. Avoid extended exposure to heat or sunshine (risk of overheating).

The contacts of the chargers and battery packs must be kept clean.

For an optimum lifetime, the battery packs have to be fully charged after use.

To obtain the longest possible battery life, remove the battery pack from the charger once it is fully charged.

For battery pack storage longer than 30 days:

- Store the battery pack where the temperature is below 27 °C and away from moisture.
- Store the battery packs in a 30% – 50% charged condition.
- Every six months of storage, charge the pack as normal.

TRANSPORTING LITHIUM BATTERIES

Lithium-ion batteries are subject to the Dangerous Goods Legislation requirements.

Transportation of those batteries has to be done in accordance with local, national, and international provisions and regulations.

Batteries can be transported by road without further requirements.

Commercial transport of lithium-ion batteries by third parties is subject to Dangerous Goods Regulations. Transport preparation and transport are exclusively to be carried out by appropriately trained persons and the process has to be accompanied by corresponding experts.

When transporting batteries:

- Ensure that the battery contact terminals are protected and insulated to prevent short circuit.
- Ensure that the battery pack is secured against movement within the packaging.
- Do not transport batteries that are cracked or leaking.
- Check with the forwarding company for further advice.

MAINTENANCE

The light source of this luminaire is not replaceable; when the light source reaches its end of life, the whole luminaire shall be replaced.

Use only MILWAUKEE accessories and MILWAUKEE spare parts. Should components that have not been described need to be replaced, contact one of our MILWAUKEE service centres (see our list of guarantee or service addresses).

If needed, an exploded view of the product can be ordered. State the product type and the serial number on the label, and order the drawing at your local service centres.

SYMBOLS

	Read the instructions carefully before starting the product.
	CAUTION! Possibly hazardous optical radiation emitted from the product. Do not stare at the operating lamp. It may be harmful to the eye.
	CAUTION! WARNING! DANGER!
	Safety class III
	The product is suitable for indoor use only. Never expose the product to rain.
IP54	Protection class
	Always extend the legs before raising the poles.
	Keep hands clear of the housing when collapsing the extension poles.



Do not dispose of waste batteries, waste electrical and electronic equipment as unsorted municipal waste. Waste batteries and waste electrical and electronic equipment must be collected separately. Waste batteries, waste accumulators and light sources have to be removed from equipment. Check with your local authority or retailer for recycling advice and collection point. According to local regulations retailers may have an obligation to take back waste batteries and waste electrical and electronic equipment free of charge. Your contribution to re-use and recycling of waste batteries and waste electrical and electronic equipment helps to reduce the demand of raw materials. Waste batteries, in particular containing lithium and waste electrical and electronic equipment contain valuable, recyclable materials, which can adversely impact the environment and the human health, if not disposed of in an environmentally compatible manner. Delete personnel data from waste equipment, if any.

技術數據	M18 SAL2
類型	電池燈
電池電壓	18 V ⎓
電池滿電下的照明時間（附載 M18 5.0Ah 電池）	
高檔	4.5 小時
中檔	8.5 小時
低檔	13.5 小時
光通量（附載 M18 5.0Ah 電池）	
高檔	2800 流明
中檔	1300 流明
低檔	860 流明
根據 EPTA-Procedure 01/2014 的重量(2.0 Ah - 12.0 Ah)	7.52 - 8.57 公斤
保護等級	
防塵防水	IP 54

⚠ 警告！請閱讀本電動工具隨附的所有安全警告、說明、插圖及規格。不遵循這些警告和說明會導致觸電、火災和/或嚴重傷害。

將所有警告和說明保存好，方便以後查閱。

安全說明

⚠ 警告！不要把光束對準人或動物照射，亦不要自己直視光束（即使距離較大）。凝視光束可能會導致嚴重受傷或視力下降。

不要於潮濕環境中使用本工具。

對工具進行任何工作前，先移除電池組。

特定使用條件

在沒有連接主電源下，本區域工作燈可以用作照明作用。

請勿將本工具用於正常使用之外的其他用途。

電池組安全說明

請勿將用過的電池組與家庭廢棄物混合或燃燒電池組。MILWAUKEE 提供舊電池組回收，以保護我們的環境。

請勿將電池組與其他金屬物品一起存放（可能引起短路）。

僅可使用 M18 系統充電器對 M18 系統電池組進行充電。請勿使用其他系統的電池組。

不可拆開電池組和充電器。電池組和充電器必須儲藏在乾燥的空間，勿讓濕氣滲入。必須經常保持乾燥。

在極端負載或極端溫度下，損壞的電池組可能漏出內部酸液。若碰觸到電池組酸液，請即刻用肥皂與清水沖洗乾淨。若酸液接觸到眼睛，以清水徹底沖洗至少10分鐘後立即就醫。

切勿讓金屬部份接觸充電器的電池組部份（有短路危機）。

附加電池組安全警告

⚠ 警告！為了減少因短路而導致火災、人身傷害和產品損壞的風險，請勿將工具、電池組或充電器浸沒在流體中或使流體流入其中。腐蝕性或導電性流體（如海水、某些工業化學品、以及漂白劑或含漂白劑的產品等）都會導致短路。

電池組

久未使用的電池組必須重新充電後再使用。

超過50 °C的高溫會降低電池組的效能。避免暴露於高溫或陽光下(可能導致過熱)。

充電器和電池組的接觸點處應保持清潔。

為確保最佳電池組使用壽命，電池組使用後應再完全充電。

為確保電池組的最長壽命，充電完成後，請勿將電池組繼續留在充電器上。

電池組儲存時間長於30日：

- 將電池組存放於溫度低於27 °C的環境，且避免受潮；
- 將電池組保持在充電量30% - 50%的狀態
- 存放中的電池組應每六個月照常充電一次。

運輸鋰電池組

鋰離子電池組須受制於危險品法例的要求。

運送鋰電池組必須在符合當地、國家及國際標準及法例的情況下進行。

使用者可於陸地上運送電池組而毋須受限；

第三方負責的商業式鋰電池組運送須受制於危險品法例。運送的預備及過程必須由受專業訓練的人士進行，亦必須得到專家在場監管。

運送電池組時：

- 請確保電池組接觸端子受到嚴密保護及經過絕緣，防止短路；
- 請確保電池組妥善包裝，防止碰撞磨擦；
- 切勿運送已有裂痕或已有洩漏的電池組。
- 建議與速遞公司緊密聯繫以獲得進一步資訊。

維修

此燈具的燈源是不可替換的；當燈源部件已經無法使用，應替換整個燈具。

只能使用 MILWAUKEE 配件和備件。如果需要更換的組件在此沒有介紹，請與其中一個 MILWAUKEE 服務代理機構聯繫（參見我們的維修/服務地址列表）。

如果需要，可以訂閱產品的分解圖。諮詢圖件時，請您向當地的顧客服務中心提供以下資料：銘牌上的產品號碼及機型。

符號

	啟動工具前，請仔細閱讀本說明。
	注意！本工具可能會釋放有害的光輻射。請勿緊盯運作中工作燈。可能對眼睛有害。
	注意！警告！危險！
	安全等級III
	本工具僅供室內使用。切勿將工具暴露在雨中。
IP54	保護等級
	在提升撐桿之前，務必先伸展燈腳。
	折疊延長桿時，請保持雙手遠離外殼。
	請勿將廢電池組、廢電器、廢電子設備等廢棄物作爲未分類城市廢棄物進行處理。必須分開回收廢電池組、廢電器及廢電子設備。 廢鋰電池組、廢電池組和燈源必須從設備上拆下。請與當地相關部門或經銷商聯繫，了解回收建議和收集地點。 根據地區規定，零售商有義務免費回收廢電池組、廢電器和廢電子設備。 您對重用及回收廢電池組、廢電器及廢電子設備作出貢獻，有助於減少原料需求。廢電池組，特別是含有鋰和含有可回收利用的有價值物質的廢電器、廢電子設備，如果不以與環境兼容的方式廢棄，可能會對環境和人類健康產生不良影響。 如果廢電子設備中有任何個人數據，請在棄置前刪除。

技术数据	M18 SAL2
类型	电池灯
电池电压	18 V ⎓
电池满电下的照明时间 (5.0 Ah)	
高档	4.5 小时
中档	8.5 小时
低档	13.5 小时
照明输出 (5.0 Ah)	
高档	2800 lm
中档	1300 lm
低档	860 lm
根据 EPTA-Procedure 01/2014 的重量 (2.0 Ah - 12 Ah)	7.52 - 8.57 公斤
保护等级	
防尘防水	IP 54

⚠ 警告！阅读此电动工具提供的所有安全警告、说明、插图和说明。不遵循这些警告和说明会导致触电、火灾和/或严重伤害。

保存好所有警告和说明书以备查阅。

安全说明

⚠ 警告！请务必不要将光束直射人或动物。请不要直视光源（即使保持了一定距离）。直视光束会对眼睛造成严重伤害，甚至导致失明。

不得将机器使用于潮湿环境中。

对产品进行任何工作前，先移除电池组。

特定使用条件

在没有连接主电源下，本区域工作灯可以用作照明作用。

切勿将本产品用于正常使用之外的其他用途。

电池组安全说明

用过的电池组不可以丢入火中或一般的家庭垃圾中。美沃奇提供旧电池组回收，以保护我们的环境。

电池组不可以和金属物体存放在一起（可能产生短路）。

M18 系列的电池组只能和 M18 系列的充电器配合使用。不可以使用其他系列的电池组。

不可拆开电池组和充电器。电池组和充电器必须储藏在干燥的空间，勿让湿气渗入。必须经常保持干燥。

在过度超荷或极端的温度下，可能从损坏的电池组中流出液体。如果触摸了此液体，必须马上使用肥皂和大量清水冲洗。如果此类流体侵入眼睛，马上用清水彻底清洗眼睛（冲洗至少10分钟），接着即刻就医治疗。

切勿让金属部分接触充电器的电池组部份（有短路危机）。

附加电池组安全警告

⚠ 警告！为了减少因短路而导致火灾、人身伤害和产品损坏的风险，请勿将工具、电池组或充电器浸没在流体中或使流体流入其中。腐蚀性或导电性流体（如海水、某些工业化学品、以及漂白剂或含漂白剂的产品等）都会导致短路。

电池组

长期存放的电池组必须先充电再使用。

超过50 ℃的高温会降低电池组的效能。避免暴露于高温或阳光下（可能导致过热）。

充电器和电池组的接触点处应保持清洁。

为获得最长寿命，使用后应把电池组充满电。

为确保最长使用寿命，充电后应把电池组从充电器中取出。

电池组储藏时间大于30天的存放要求：

- 将电池组存放于温度低于27℃的环境，且避免受潮；
- 将电池组保存在充电量30%-50%的状态；
- 存放中的电池组应每六个月照常充电一次。

锂电池组的运输

锂电池组属于危险货品并受制于危险货品运输条例。

此电池组的运输必须遵守地方、国家和国际法律规定。

用户在公路上运输此电池组不必遵守特殊规定；

锂电池组的商业性运输受制于危险货品运输条例的规定。运输准备和运输必须由受过专业培训的人员进行。全程必须由专业人员监督。

运输电池组时必须注意到下列事项：

- 为避免短路，必须确保电池组接点的防护和绝缘；
- 确保包装中的电池组包不会滑动；
- 严禁运输已损坏或已产生泄漏的电池组。
- 更多运输建议请联系运输公司。

维修

此灯具的光源是不可替换的；当光源到其寿终时，应替换整个灯具。

只能使用美沃奇的附件和零件。如果需要更换未描述的组件，请联系我们的美沃奇服务代理（请参阅我们的认可/维修的地址列表）。

如果需要，可以索取产品的分解图。在标签上注明产品类型和序列号，然后在当地服务中心订购图纸。

符号	
	启动产品前，请仔细阅读本说明书。
	注意！本产品可能会释放有害的光辐射。不要盯着正在使用的灯具。可能对眼睛有害。
	注意！警告！危险！
	安全等级III
	本产品仅供室内使用。切勿将产品暴露在雨中。
IP54	保护等级
	在提升撑杆之前，务必先伸展灯脚。
	折叠延长杆时，请保持双手远离外壳。
	请勿将废电池组、废电器、废电子设备等废弃物作为未分类城市废弃物进行处理。必须分开回收废电池组、废电器及废电子设备。 废锂电池组、废电池组和灯源必须从设备上拆下。请与当地相关部门或经销商联系，了解回收建议和收集地点。 根据地区规定，零售商有义务免费回收废电池组、废电器和废电子设备。 您对重用及回收废电池组、废电器及废电子设备作出贡献，有助于减少原料需求。废电池组，特别是含有锂和含有可回收利用的有价值物质的废电器、废电子设备，如果不以与环境兼容的方式废弃，可能会对环境和人类健康产生不良影响。 如果废电子设备中有任何个人数据，请在弃置前删除。

기술 데이터	M18 SAL2
유형	충전식 조명
전압	18 V ⎓
완전히 충전한 배터리 1개를 사용할 때 조명이 지속되는 시간(5.0 Ah)	
강한 밝기	4.5시간
중간 밝기	8.5시간
약한 밝기	13.5시간
광선속(5.0 Ah)	
강한 밝기	2800 lm
중간 밝기	1300 lm
약한 밝기	860 lm
EPTA 규정 01/2014에 따른 중량(2.0 Ah ~ 12 Ah)	7.52 ~ 8.57 kg
보호 등급	
물 및 먼지 보호	IP 54

⚠ 경고! 공구와 함께 제공된 제반 안전 경고, 사용 설명서, 그림 및 사양을 숙지하십시요. 아래의 지침을 따르지 않으면 전기 충격, 화재 및 중대한 부상을 초래할 수 있습니다.

모든 경고 및 지침서는 다음에 참조할 수 있도록 잘 보관해 두십시오.

안전 설명서

⚠ 경고! 개인이나 동물에 조명 빔을 직접 쏘지 말고 조명 빔을 응시하지 마십시오(먼 거리에서도 응시하지 않아야 함). 조명 빔을 응시하면 심각한 부상이나 시력 손실이 초래될 수 있습니다.

젖은 곳에서 제품을 사용하지 마십시오.

제품에서 특정한 작업을 시작하기 전에 배터리 팩을 분리하십시오.

구체적인 사용 조건

구역 조명은 주 전원 공급 장치가 없는 상태에서도 조명으로 사용할 수 있습니다.

이 제품을 정상적인 사용법 이외의 방법으로 사용하지 마십시오.

배터리 관련 안전 지침

사용한 배터리 팩을 가정용 쓰레기로 폐기하거나 이를 태우지 마십시오. MILWAUKEE 유통업체에서는 소모된 배터리를 수거하여 환경을 보호합니다.

배터리 팩을 금속 물체와 함께 보관하지 마십시오(단락 회로 위험).

M18 시스템 배터리 팩을 충전하려면 M18 시스템 충전기만 사용하십시오. 다른 시스템의 배터리 팩을 사용하지 마십시요.

배터리 팩과 충전기를 개방하지 말고, 건조한 곳에 보관하십시요. 배터리 팩과 충전기는 항상 건조한 상태로 유지하십시오.

극심한 부하 또는 극심한 온도 조건에서 손상된 배터리로부터 배터리 산이 누출될 수 있습니다. 배터리 산과 접촉한 경우, 비눗물로 즉시 세척하십시오. 눈과 접촉할 경우, 최소 10분 동안 철저히 세정한 후 즉각적인 의료 조치를 취하십시오.

충전기의 배터리 부위에 어떤 금속 조각도 들어가서는 안됩니다(합선 위험이 있습니다).

추가적인 배터리 관련 안전 지침

⚠ 경고! 단락 회로로 인한 화재, 작업자 부상 및 제품 손상 위험을 줄이려면 제품, 배터리 팩 또는 충전기를 유체에 침수시키거나 유체가 내부로 흘러들어가지 않도록 해야 합니다. 해수, 특정한 산업용 화학 물질 및 표백제 또는 표백제 함유 제품 같은 부식성 또는 전도성 유체 등은 단락 회로를 야기할 수 있습니다.

배터리

오랫 동안 사용하지 않은 배터리 팩은 사용하기 전에 충전해야 합니다.

50 °C를 초과하는 온도는 배터리 팩의 성능을 저하시킵니다. 열이나 햇볕에 오래 노출시키지 마십시오(과열 위험).

충전기 접점 및 배터리 팩을 청결한 상태로 유지해야 합니다.

최적의 수명을 보장하려면 사용한 후에 배터리 팩을 완전히 충전해야 합니다.

배터리 수명을 최대한 연장하려면 완전히 충전된 경우 충전기에서 배터리 팩을 제거하십시오.

30일 이상 배터리 팩을 보관하는 경우:

- 온도가 27 °C 이하이며 습기가 없는 장소에 배터리 팩을 보관하십시오.
- 배터리 팩을 30% – 50% 충전된 조건으로 보관하십시오.
- 보관한지 6개월이 경과할 때마다 팩을 정상적으로 충전하십시오.

리튬 배터리의 운송

리튬 이온 배터리는 위험물 법률 요건의 적용을 받습니다.

이 배터리는 현지, 국내 및 국제 규정과 법규에 따라 운송해야 합니다.

배터리는 추가 요구 사항 없이 도로를 통해 운송할 수 있습니다.

타사 리튬 이온 배터리의 상업적 운송은 위험물 규정에 따릅니다. 운송 준비 및 운송 작업은 적절히 교육을 이수한 개인만 수행해야 하고 그 과정에 해당 전문가가 동행해야 합니다.

배터리 운송 시:

- 배터리 접촉면을 보호 및 차단하여 합선 위험을 방지하십시오.

- 배터리 팩이 포장 내에서 움직이지 않도록 고정시키십시오.
- 균열 또는 누출이 있는 배터리는 운송하지 마십시오.
- 추가 지침은 운송 회사에 확인하십시오.

유지 관리

조명 기구의 광원은 교체할 수 없습니다. 광원이 한계 수명에 도달할 때 전체 조명 기구를 교체해야 합니다.

MILWAUKEE 액세서리와 MILWAUKEE 부속품만 사용하십시오. 언급하지 않은 구성 부품을 교체해야 하는 경우 MILWAUKEE 서비스 센터 중 한 곳에 문의하십시오(보증 또는 서비스 주소 목록 참조).

필요할 경우, 제품의 확대 이미지를 주문할 수 있습니다. 라벨에 제공되어 있는 제품 유형과 일련 번호를 알려주고 현지 서비스 대리점에서 도면을 주문하십시오.

기호


제품을 사용을 시작하기 전에 지침을 주의하여 읽으십시오.


주의! 본 제품에서 위험한 광학 방사가 방출될 수 있습니다. 작동 중인 램프를 응시하지 마십시오. 눈에 유해할 수 있습니다.


주의! 경고! 위험!



클래스 III 전기 보호


본 제품은 실내 전용입니다. 공구를 비에 노출시키지 마십시오.

IP54 보호 등급


폴을 들어올리기 전에 항상 레그를 폅니다.


연장 폴을 접을 때 하우징에서 손을 멀리두십시오.


폐 배터리, 폐 전기 및 전자 장비를 분류되지 않은 가정용 폐기물로 처리하지 마십시오. 폐 배터리와 폐 전기 및 전자 장비는 별도로 수거해야 합니다. 폐 배터리, 폐기물 어큐뮬레이터 및 광원은 장비에서 제거해야 합니다. 재활용 조언 및 수거 지점은 해당 지자체나 소매점에 문의하십시오. 현지 규정에 따라 소매업체는 폐 배터리와 폐 전기 및 전자 장비를 무상으로 회수할 의무가 있을 수 있습니다. 폐 배터리와 폐 전기 및 전자 장비를 재사용하고 재활용하면 원자재 수요를 줄이는 데 도움이 됩니다. 특히 리튬이 포함된 폐 배터리와 폐 전기 및 전자 장비에는 가치 있고 재활용 가능한 재료가 포함되어 있어 환경 친화적인 방식으로 폐기하지 않으면 환경과 인간의 건강에 악영향을 끼칠 수 있습니다. 해당하는 경우, 폐 장비에서 개인 데이터를 삭제합니다.

ข้อมูลทางเทคนิค	M18 SAL2
ประเภทผลิตภัณฑ์	ไฟแบตเตอรี่
แรงดันไฟฟ้า	18 V ⎓
เวลาส่องสว่างด้วยแบตเตอรี่ที่ชาร์จเต็มหนึ่งก้อน (5.0 Ah)	
ระดับสูง	4.5 ชั่วโมง
ระดับกลาง	8.5 ชั่วโมง
ระดับต่ำ	13.5 ชั่วโมง
ฟลักซ์ส่องสว่าง (5.0 Ah)	
โหมดสูง	2800 lm
ตัวกลางของโหมด	1300 lm
โหมดต่ำ	860 lm
น้ำหนักตามขั้นตอนของ EPTA 01/2014 (2.0 - 12 Ah)	7.52 - 8.57 กก.
ระดับการป้องกัน	
กันฝุ่นและน้ำ	IP 54

⚠ คำเตือน! อ่านวิธีใช้ ภาพประกอบ ข้อมูลจำเพาะ และคำเตือนด้านความปลอดภัยทั้งหมดที่ให้มากับผลิตภัณฑ์ การไม่ปฏิบัติตามคำแนะนำที่แสดงอยู่ด้านล่าง อาจทำให้เกิดไฟฟ้าช็อต เพลิงไหม้ และ/หรือการบาดเจ็บรุนแรงได้

โปรดเก็บรักษาคำเตือนและคำแนะนำทั้งหมดไว้ใช้อ้างอิงในอนาคต

คำแนะนำความปลอดภัย

⚠ คำเตือน! อย่ายิงแสงไฟไปที่คนหรือสัตว์โดยตรงและห้ามจ้องมองเข้าไปในแสงไฟด้วยตาเปล่า (แม้แต่จากระยะไกลก็ตาม) การจ้องเข้าไปในแสงไฟอาจส่งผลให้ดวงตาได้รับบาดเจ็บสาหัสหรือสูญเสียการมองเห็นได้

อย่าใช้ผลิตภัณฑ์ในบริเวณที่เปียก

ถอดชุดแบตเตอรี่ออกก่อนที่จะเริ่มทำงานใดๆ กับผลิตภัณฑ์

เงื่อนไขเฉพาะในการใช้งาน

สามารถใช้ไฟส่องพื้นที่เพื่อให้แสงสว่างโดยไม่ต้องใช้ระบบจ่ายไฟหลักได้

ห้ามใช้ผลิตภัณฑ์นี้นอกเหนือไปจากการใช้งานแบบปกติ

คำแนะนำเกี่ยวกับความปลอดภัยสำหรับแบตเตอรี่

อย่าทิ้งแพ็คแบตเตอรี่ที่เลิกใช้แล้วรวมกับขยะในครัวเรือนหรือทิ้งลงในกองไฟ ผู้แทนจำหน่ายของ MILWAUKEE มีข้อเสนอในการจัดการแบตเตอรี่เก่าเพื่อปกป้องสภาพแวดล้อมของเรา

ห้ามเก็บแพ็คแบตเตอรี่รวมกับวัตถุที่เป็นโลหะ (เสี่ยงต่อการลัดวงจร)

ชาร์จชุดแบตเตอรี่ System M18 ด้วยตัวชาร์จสำหรับ System M18 เท่านั้น อย่าใช้แบตเตอรี่จากระบบอื่น ๆ

ห้ามเปิดทำลายแบตเตอรี่และเครื่องชาร์จและเก็บไว้ในห้องที่แห้งเท่านั้น เก็บก้อนแบตเตอรี่และอุปกรณ์ชาร์จในที่แห้งตลอดเวลา

กรดแบตเตอรี่อาจรั่วซึมจากแบตเตอรี่ที่เสียหายภายใต้อุณหภูมิสูงหรือการใช้งานที่หนักมากเกินไป หากสัมผัสกับกรดแบตเตอรี่ ให้ล้างออกทันทีด้วยน้ำสบู่ หากกรดแบตเตอรี่เข้าตา ล้างตาให้ทั่วด้วยน้ำอย่างน้อย 10 นาทีและไปพบแพทย์ทันที

ห้ามไม่ให้มีชิ้นส่วนที่เป็นโลหะในส่วนแบตเตอรี่ของตัวชาร์จ (เสี่ยงลัดวงจร)

คำแนะนำด้านความปลอดภัยแบตเตอรี่เพิ่มเติม

⚠ คำเตือน! วิธีลดความเสี่ยงในการเกิดไฟไหม้ การบาดเจ็บส่วนบุคคล และความเสียหายต่อผลิตภัณฑ์ จากการลัดวงจร อย่าจุ่มเครื่องมือ แบตเตอรี่ หรือเครื่องชาร์จไฟลงในของเหลวหรือปล่อยให้ของเหลวซึมเข้าสู่ภายในของเหลวที่มีฤทธิ์กัดกร่อนหรือนำไฟฟ้าอาจก่อให้เกิดการลัดวงจรได้ เช่น น้ำทะเล สารเคมีทางอุตสาหกรรมบางชนิด และผลิตภัณฑ์ฟอกสีหรือมีส่วนผสมการฟอกสี เป็นต้น

แบตเตอรี่

ควรชาร์จแบตเตอรี่ที่ไม่ได้ใช้งานเป็นระยะเวลาหนึ่งก่อนที่จะใช้งาน

ประสิทธิภาพของชุดแบตเตอรี่จะลดลงหากอุณหภูมิสูงกว่า 50 °C หลีกเลี่ยงไม่ให้ถูกแสงแดดหรือความร้อนเป็นเวลานาน (เสี่ยงต่อความร้อนเกิน)

ต้องหมั่นดูแลความสะอาดหน้าสัมผัสตัวชาร์จกับชุดแบตเตอรี่

เพื่อยืดอายุการใช้งาน ควรชาร์จแบตเตอรี่ให้เต็มหลังการใช้งาน

เพื่อรักษาอายุแบตเตอรี่ให้นานที่สุด ให้ถอดชุดแบตเตอรี่ออกจากตัวชาร์จเมื่อชาร์จไฟเต็ม

สำหรับชุดแบตเตอรี่ที่ต้องการเก็บไว้นานกว่า 30 วัน:

- เก็บชุดแบตเตอรี่ไว้ที่อุณหภูมิต่ำกว่า 27 °C และหลีกเลี่ยงความชื้น
- เก็บชุดแบตเตอรี่ไว้ที่ประจุ 30% - 50%
- ให้ชาร์จแบตเตอรี่ตามปกติทุกหกเดือนที่เก็บ

การเคลื่อนย้ายแบตเตอรี่ลิเธียม

แบตเตอรี่ลิเธียมไอออนอยู่ภายใต้ข้อกำหนดตามกฎหมายของสินค้าอันตราย

การขนส่งแบตเตอรี่เหล่านี้ต้องกระทำตามกฎระเบียบและข้อบังคับของท้องถิ่น ของประเทศ และระหว่างประเทศ

สามารถขนส่งแบตเตอรี่ทางถนนได้โดยไม่ต้องมีข้อกำหนดเพิ่มเติม

การขนส่งแบตเตอรี่ลิเธียมโดยผู้ให้บริการภายนอกจะต้องจัดการตามกฎระเบียบสินค้าอันตราย การเตรียมการขนส่งและการขนส่งต้องดำเนินการโดยบุคลากรที่ผ่านการฝึกอบรมมาแล้วเท่านั้น และในระหว่างดำเนินการต้องมีผู้เชี่ยวชาญที่เกี่ยวข้องคอยกำกับดูแล

เมื่อขนย้ายแบตเตอรี่:

- โปรดตรวจดูให้แน่ใจว่าขั้วสัมผัสของแบตเตอรี่ได้รับการปกป้องและติดตั้งฉนวนเพื่อป้องกันการลัดวงจร
- ตรวจสอบให้แน่ใจว่าก้อนแบตเตอรี่ได้รับการปกป้องอย่างแน่นหนาอยู่ในบรรจุภัณฑ์
- ห้ามเคลื่อนย้ายแบตเตอรี่ที่แตกหรือรั่ว
- โปรดสอบถามบริษัทขนส่งหากท่านต้องการคำแนะนำเพิ่มเติม

การบำรุงรักษา

แหล่งกำเนิดแสงของโคมไฟนี้ไม่สามารถถอดเปลี่ยนได้ เมื่อแหล่งกำเนิดแสงใกล้หมดอายุการใช้งาน ควรทำการเปลี่ยนทั้งโคมไฟ

ใช้เฉพาะอุปกรณ์เสริม MILWAUKEE และอะไหล่ของ MILWAUKEE เท่านั้น หากจำเป็นต้องเปลี่ยนส่วนประกอบที่ไม่ได้อธิบายไว้ ให้ติดต่อศูนย์บริการของ MILWAUKEE (ดูที่รายการการรับประกัน/ที่อยู่ของศูนย์บริการของเรา)

สามารถสั่งภาพขยายของผลิตภัณฑ์ได้ หากต้องการ โปรดระบุประเภทผลิตภัณฑ์ที่พิมพ์รวมถึงหมายเลขซีเรียลบนฉลาก และสั่งซื้อแบบพิมพ์เขียวที่ตัวแทนบริการภายในท้องถิ่นของคุณ

สัญลักษณ์



อ่านคำแนะนำการใช้งานอย่างละเอียดก่อนใช้ผลิตภัณฑ์



ข้อควรระวัง! อาจมีรังสีที่เป็นอันตรายต่อสายตาปล่อยออกมาจากผลิตภัณฑ์นี้ อย่าจ้องที่ไฟทำงาน ผลิตภัณฑ์นี้อาจเป็นอันตรายต่อดวงตา



ข้อควรระวัง! คำเตือน! อันตราย!



การป้องกันไฟฟ้าระดับ III



ผลิตภัณฑ์นี้เหมาะสำหรับการใช้งานภายในอาคารเท่านั้น ห้ามให้เครื่องมือเปียกฝน

IP54 ระดับการป้องกัน



ควรขยายขาออกและล็อคเสมอก่อนที่จะยกเสา



อย่าวางมือบริเวณกล่องเมื่อยุบเสาส่วนที่ขยายออก เพื่อลดความเสี่ยงของการได้รับบาดเจ็บ



อย่าทิ้งแบตเตอรี่ใช้แล้ว ขยะอุปกรณ์ไฟฟ้าและอิเล็กทรอนิกส์รวมกับขยะในครัวเรือนโดยไม่ได้แยกประเภท ให้ทิ้งแบตเตอรี่ใช้แล้ว ขยะอุปกรณ์ไฟฟ้าและอิเล็กทรอนิกส์แยกต่างหาก หลังยกเลิกใช้งานอุปกรณ์ จะต้องถอดแยกแบตเตอรี่ใช้แล้ว ตัวสะสมพลังงานที่ใช้แล้ว และแหล่งกำเนิดแสงที่ใช้แล้วออกมาจากตัวเครื่อง ตรวจสอบกับหน่วยงานควบคุมในท้องถิ่นของคุณหรือร้านค้าปลีกสำหรับคำแนะนำในการรีไซเคิลและจุดทิ้งขยะประเภทนี้ ภายใต้กฎระเบียบในท้องถิ่น ร้านค้าอาจมีข้อผูกมัดในการรวมรวบขยะแบตเตอรี่ใช้แล้วและขยะอุปกรณ์ไฟฟ้าและอิเล็กทรอนิกส์กลับมาโดยไม่มีค่าใช้จ่ายเพิ่มเติม การนำมาใช้ใหม่และการรีไซเคิลของแบตเตอรี่ใช้แล้ว ขยะอุปกรณ์ไฟฟ้าและอิเล็กทรอนิกส์จะช่วยลดการใช้วัตถุดิบใหม่ซึ่งช่วยอนุรักษ์ทรัพยากรได้ แบตเตอรี่ใช้แล้วโดยเฉพาะที่มีสารลิเธียม และขยะอุปกรณ์ไฟฟ้าและอิเล็กทรอนิกส์จะมีวัสดุรีไซเคิลได้ที่มีค่า ซึ่งสามารถลดผลประทบด้านลบต่อสิ่งแวดล้อมและสุขภาพของคน ควรกำจัดทิ้งในลักษณะที่เป็นมิตรกับสิ่งแวดล้อม หากมีข้อมูลบุคคลบนอุปกรณ์ ควรลบออกทันทีที่เลิกใช้งาน

DATA TEKNIS	M18 SAL2
Tipe	Lampu baterai
Voltase	18 V ⎓
Waktu pencahayaan dengan satu baterai terisi penuh (5,0 Ah)	
Tingkat tinggi	4,5 jam
Level medium	8,5 jam
Tingkat rendah	13,5 jam
Fluks cahaya (5,0 Ah)	
Mode tinggi	2800 lm
Mode medium	1300 lm
Mode rendah	860 lm
Bobot sesuai dengan prosedur EPTA 01/2014 (2,0 Ah - 12 Ah)	7,52 - 8,57 kg
Kaca pelindung	
Tahan debuh dan air	IP 54

⚠ **PERINGATAN! Baca semua peringatan keselamatan, petunjuk, ilustrasi, dan spesifikasi yang disertakan bersama produk.** Tidak dipatuhinya semua petunjuk di bawah ini, dapat berakibat sengatan listrik, kebakaran, dan/atau cedera parah.

Simpan semua peringatan dan instruksi untuk referensi di masa mendatang.

PETUNJUK KESELAMATAN

⚠ **PERINGATAN!** Jangan mengarahkan berkas cahaya pada orang atau binatang dan jangan menatap pada berkas cahaya (bahkan dari jarak jauh). Menatap pada berkas cahaya dapat mengakibatkan cedera parah atau hilangnya penglihatan.

Jangan gunakan produk di tempat basah.

Keluarkan baterai sebelum memulai pekerjaan apa pun pada produk.

KONDISI PENGGUNAAN KHUSUS

Lampu jalan dapat digunakan sebagai pencahayaan tanpa sumber listrik utama.

Jangan gunakan produk ini selain penggunaan normal yang telah dinyatakan.

PETUNJUK KESELAMATAN BATERAI

Jangan membuang baterai bekas di tempat sampah rumah tangga dan jangan membakarnya. Distributor MILWAUKEE menawarkan untuk mengambil baterai lama guna melindungi lingkungan kita.

Jangan simpan baterai bersama benda logam (risiko hubung singkat).

Hanya gunakan pengisi daya System M18 untuk mengisi daya paket baterai System M18. Jangan menggunakan unit baterai dari sistem lain.

Jangan sekali-kali membuka unit baterai dan pengisi daya serta hanya simpan di tempat kering. Jaga kemasan baterai dan pengisi daya tetap kering di sepanjang waktu.

Asam baterai dapat merembes dari baterai yang rusak akibat beban atau suhu yang ekstrem. Jika asam baterai mengenai anda, segera cuci dengan sabun dan air Jika mengenai mata, bilas sebanyak-banyaknya selama setidaknya 10 menit dan segera dapatkan penanganan medis.

Tidak ada komponen logam yang diperbolehkan memasuki kompartemen baterai pada pengisi daya (risiko arus pendek).

PETUNJUK KESELAMATAN TAMBAHAN UNTUK BATERAI

⚠ **PERINGATAN!** Untuk mengurangi risiko kebakaran, cedera pribadi, dan kerusakan produk akibat hubungan arus pendek, jangan pernah merendam alat, baterai atau charger anda dalam cairan atau membiarkan cairan mengalir di dalamnya. Cairan korosif atau konduktif, seperti air laut, bahan kimia industri tertentu, dan produk pemutih atau yang mengandung pemutih, dan sebagainya, dapat menyebabkan hubungan arus pendek.

BATERAI

Unit baterai yang tidak digunakan selama beberapa waktu harus diisi ulang sebelum digunakan.

Suhu yang melebihi 50 °C akan mengurangi kinerja paket baterai. Hindari paparan berkepanjangan terhadap panas atau sinar matahari (risiko panas berlebihan).

Kontak pengisi daya dan paket baterai harus dijaga kebersihannya.

Untuk masa pemakaian optimal, paket baterai harus diisi dayanya hingga penuh setelah digunakan.

Untuk memaksimalkan masa pemakaian baterai, lepaskan paket baterai dari pengisi daya setelah terisi sepenuhnya.

Untuk penyimpanan paket baterai lebih dari 30 hari:

- Simpan paket baterai jika suhu berada di bawah 27 °C dan jauhkan dari kelembapan.
- Simpan paket baterai dalam kondisi terisi dayanya 30% - 50%.
- Jika penyimpanan paket baterai mencapai enam bulan, isi daya baterai seperti biasa.

MENGANGKUT BATERAI LITIUM

Baterai litium-ion tunduk pada persyaratan legislasi barang berbahaya.

Pengangkutan baterai ini harus dilakukan sesuai regulasi dan peraturan daerah, nasional, dan internasional.

Baterai dapat diangkut melalui jalan darat tanpa persyaratan khusus.

Pengangkutan komersial baterai lithium-ion oleh pihak ketiga harus tunduk pada Peraturan terkait Barang Berbahaya. Persiapan pengangkutan dan pengangkutan harus dilakukan oleh orang yang terlatih dan prosesnya harus didampingi oleh pakar yang terkait.

Ketika mengangkut baterai:

- Pastikan terminal kontak baterai terlindungi dan terinsulasi untuk mencegah terjadinya korsleting.
- Pastikan bahwa unit baterai aman dari gerakan dalam pengemasan.
- Jangan mengangkut baterai yang retak atau bocor.
- Tanyakan kepada perusahaan ekspedisi untuk mendapatkan saran lebih lanjut.

PERAWATAN

Sumber cahaya luminer ini tidak dapat diganti; ketika sumber cahaya sudah habis masa pakainya luminer harus diganti secara keseluruhan.

Hanya gunakan aksesori MILWAUKEE dan suku cadang MILWAUKEE. Jika komponen yang belum dijelaskan harus diganti, hubungi salah satu pusat servis MILWAUKEE kami (lihat daftar alamat pusat servis atau garansi kami).

Jika diperlukan, gambar produk yang diperbesar dapat dipesan. Sebutkan tipe produk dan nomor seri yang tertera pada label, dan pesanlah gambarnya pada agen layanan setempat.

SIMBOL

	Baca instruksi dengan saksama sebelum menyalakan produk.
	PERHATIAN! Radiasi optik berbahaya mungkin dipancarkan dari produk ini. Jangan menatap pada lampu yang sedang beroperasi. Produk ini dapat berbahaya bagi mata.
	PERHATIAN! PERINGATAN! BAHAYA!
	Perlindungan listrik Kelas III
	Produk ini hanya sesuai untuk penggunaan di dalam ruangan. Alat ini tidak boleh terkena hujan sama sekali.
IP54	Kaca pelindung
	Selalu rentangkan kaki sebelum menaikkan tiang.
	Jauhkan tangan dari kerangka saat melipat tiang ekstensi.
	Jangan membuang limbah baterai, limbah peralatan listrik dan elektronik sebagai limbah kota yang tidak disortir. Limbah baterai dan limbah peralatan listrik dan elektronik harus dikumpulkan secara terpisah. Baterai limbah, akumulator limbah, dan sumber cahaya harus disingkirkan dari peralatan. Hubungi otoritas setempat atau penjual untuk mendapatkan informasi lokasi daur ulang dan tempat pengumpulan. Menurut peraturan setempat, penjual dapat diwajibkan untuk menerima kembali baterai bekas dan limbah peralatan listrik dan elektronik tanpa mengenakan biaya. Kontribusi Anda untuk menggunakan kembali dan mendaur ulang limbah baterai dan limbah peralatan listrik dan elektronik membantu mengurangi permintaan bahan baku. Baterai bekas, khususnya yang mengandung litium dan limbah peralatan listrik dan elektronik mengandung material berharga yang dapat didaur ulang, yang dapat berdampak buruk pada lingkungan dan kesehatan manusia, jika tidak dibuang dengan cara yang ramah lingkungan. Hapus data personel dari peralatan yang dibuang, jika ada.

THÔNG SỐ KỸ THUẬT	M18 SAL2
Loại	Đèn chiếu sáng
Điện áp	18 V ⎓
Thời gian chiếu sáng bằng một pin sạc đầy (5,0 Ah)	
Cao	4,5 giờ
Trung bình	8,5 giờ
Thấp	13,5 giờ
Độ sáng (5,0 Ah)	
Chế độ cao	2800 lm
Chế độ trung bình	1300 lm
Chế độ thấp	860 lm
Trọng lượng theo quy trình EPTA 01/2014 (2,0 Ah - 12 Ah)	7,52 - 8,57 kg
Cấp độ bảo vệ	
bụi và khả năng chống nước	IP 54

⚠ **CẢNH BÁO! Hãy đọc tất cả các cảnh báo an toàn, hướng dẫn, hình minh họa và thông số kỹ thuật đi kèm dụng cụ có động cơ này.** Không tuân thủ những cảnh báo và chỉ dẫn có thể dẫn đến giật điện, hỏa hoạn và/hoặc chấn thương nghiêm trọng.

Lưu giữ lại tất cả các cảnh báo và hướng dẫn để tham khảo trong tương lai.

HƯỚNG DẪN AN TOÀN

⚠ **CẢNH BÁO!** Không hướng chùm sáng vào người hoặc động vật và không nhìn chằm chằm vào chùm sáng (kể cả từ xa). Nhìn chằm chằm vào chùm sáng có thể dẫn đến tổn thương nghiêm trọng hoặc giảm thị lực.

Không sử dụng sản phẩm ở khu vực ẩm ướt.

Tháo bình pin trước khi bắt đầu thao tác với sản phẩm.

ĐIỀU KIỆN SỬ DỤNG CỤ THỂ

Đèn khu vực có thể dùng làm đèn chiếu sáng mà không cần nguồn điện chính.

Không sử dụng sản phẩm này theo bất kỳ cách nào khác ngoài cách sử dụng bình thường như đã nêu.

HƯỚNG DẪN AN TOÀN CHO PIN

Không thải bỏ các pin cũ theo rác thải sinh hoạt hoặc đốt chúng. Các nhà phân phối MILWAUKEE đề nghị được lấy lại các pin cũ để bảo vệ môi trường của chúng ta.

Không bảo quản pin cùng với vật dụng kim loại (nguy cơ ngắn mạch).

Chỉ sử dụng các bộ sạc M18 để sạc pin M18. Không sử dụng pin từ các hệ thống khác.

Không bao giờ phá vỡ các pin và bộ sạc, và chỉ bảo quản chúng trong các phòng khô. Luôn đảm bảo các pin và bộ sạc được khô.

Axit trong pin có thể rò rỉ từ ắc quy bị hư hại trong điều kiện nhiệt độ khắc nghiệt hoặc tải quá nặng. Nếu bị tiếp xúc với axit trong pin, hãy rửa ngay lập tức bằng xà phòng và nước. Trong trường hợp axit tiếp xúc với mắt, hãy rửa sạch trong ít nhất 10 phút và ngay lập tức đi khám bác sĩ.

Không để các chi tiết kim loại đi vào phần chứa pin của bộ sạc (nguy cơ ngắn mạch).

HƯỚNG DẪN BỔ SUNG VỀ AN TOÀN PIN

⚠ **CẢNH BÁO!** Để giảm nguy cơ hỏa hoạn, chấn thương cá nhân và hư hại sản phẩm do ngắn mạch, không bao giờ nhúng sản phẩm, pin hay bộ sạc trong chất lỏng hoặc cho phép chất lỏng xâm nhập vào chúng. Các chất lỏng ăn mòn hoặc dẫn điện, ví dụ như nước biển, một số hóa chất công nghiệp, và chất tẩy hoặc sản phẩm chứa chất tẩy, v.v., đều có thể gây ngắn mạch.

PIN

Các pin chưa được sử dụng trong một thời gian dài nên được sạc lại trước khi sử dụng.

Nhiệt độ vượt quá 50 °C làm giảm hiệu năng của pin. Tránh tiếp xúc trong thời gian dài với nhiệt độ hoặc ánh nắng mặt trời (nguy cơ quá nhiệt).

Các điểm tiếp xúc của bộ sạc và bộ pin phải được giữ sạch sẽ.

Để có tuổi thọ tối ưu, pin phải được sạc đầy sau mỗi lần sử dụng.

Để đảm bảo thời lượng pin lâu nhất có thể, hãy rút pin ra khỏi bộ sạc sau khi nó được sạc đầy.

Để bảo quản pin lâu hơn 30 ngày:

- Bảo quản pin ở nơi khô, có nhiệt độ dưới 27 °C.
- Bảo quản pin ở mức sạc 30% – 50%.
- Sau mỗi 6 tháng bảo quản, sạc ắc quy như bình thường.

VẬN CHUYỂN PIN LITHIUM

Các pin lithium-ion cần tuân thủ Luật về Hàng hóa Nguy hiểm.

Việc vận chuyển các pin này phải được thực hiện theo các điều kiện và quy định của địa phương, quốc gia và quốc tế.

Pin có thể được vận chuyển bằng đường bộ mà không có yêu cầu nào khác.

Việc vận chuyển thương mại pin lithium-ion bởi các bên thứ ba cần tuân thủ quy định về Hàng hóa Nguy hiểm. Việc chuẩn bị vận chuyển và vận chuyển cần được thực hiện bởi những

người được đào tạo phù hợp và quy trình này phải được giám sát bởi các chuyên gia trong ngành.

Khi vận chuyển pin:

- Đảm bảo các đầu tiếp xúc của pin được bảo vệ và cách điện để ngăn ngắn mạch.
- Đảm bảo pin được cố định để không di chuyển trong bao bì.
- Không vận chuyển các pin bị nứt hoặc rò rỉ.
- Kiểm tra với công ty chuyển tiếp để được tư vấn thêm.

BẢO TRÌ

Nguồn sáng của bộ đèn này là loại không thể thay thế được; khi nguồn sáng không còn sử dụng được nữa, phải thay thế toàn bộ đèn.

Chỉ sử dụng các phụ kiện và phụ tùng của MILWAUKEE. Nếu cần thay thế các thành phần không được mô tả, vui lòng liên hệ với một trong các trung tâm bảo dưỡng MILWAUKEE của chúng tôi (xem danh sách địa chỉ bảo hành hoặc bảo dưỡng của chúng tôi).

Nếu cần, có thể yêu cầu xem hình vẽ mô tả chi tiết các bộ phận. Vui lòng nêu rõ số sê-ri cũng như loại sản phẩm được in trên nhãn và yêu cầu bản vẽ tại các trung tâm dịch vụ địa phương của bạn.

KÝ HIỆU


Đọc kỹ hướng dẫn trước khi khởi động sản phẩm.


CHÚ Ý! Sản phẩm này phát ra bức xạ quang học có thể nguy hiểm. Không nhìn chằm chằm vào đèn đang hoạt động. Sản phẩm này có thể gây hại cho mắt.


CHÚ Ý! CẢNH BÁO! NGUY HIỂM!



Cấp độ an toàn III


Sản phẩm chỉ thích hợp để sử dụng trong nhà. Không bao giờ cho sản phẩm ra ngoài trời mưa.

IP54 Cấp độ bảo vệ


Luôn mở rộng các chân trước khi nâng cột.


Hãy để tay ra khỏi vỏ khi thu gọn các cột nối dài.


Không vứt bỏ pin thải, thiết bị điện và điện tử thải cùng với rác thải đô thị chưa được phân loại. Pin thải và thiết bị điện và điện tử thải phải được thu gom riêng. Phải loại bỏ pin thải, bộ tích điện thải và nguồn sáng khỏi thiết bị. Kiểm tra với chính quyền địa phương hoặc nhà bán lẻ của bạn để được tư vấn về tái chế và điểm thu gom. Theo quy định của địa phương, các nhà bán lẻ có thể có nghĩa vụ nhận lại pin thải và thiết bị điện và điện tử thải miễn phí. Sự đóng góp của bạn trong việc tái sử dụng và tái chế pin thải và thiết bị điện và điện tử thải sẽ giúp giảm nhu cầu về nguyên liệu thô. Đặc biệt, pin thải có chứa lithium và thiết bị điện và điện tử thải chứa các vật liệu có giá trị, có thể tái chế, có thể tác động xấu đến môi trường và sức khỏe con người, nếu không được xử lý theo cách phù hợp với môi trường. Xóa dữ liệu cá nhân khỏi thiết bị thải, nếu có.

取扱説明書

M18™ スタンドライト

MODEL： M18 SAL2

もくじ

はじめに
- 重要なお知らせ
- 本製品の使用目的
- 保証 / 免責について
- アフターサービスについて
- オプション品について
- 仕 様
- 本製品のラベルについて

安全上のご注意
- 表示と記号について
- 電動工具の取り扱いに関する安全事項
- 騒音防止規制について
- 本製品の取り扱いに関する安全事項
- 充電器・バッテリーの安全事項
- バッテリーを末永く使用するために
- バッテリーの保護機能について
- リチウム電池の輸送について
- リチウム電池のリサイクルについて

各部のなまえ・機能
- 本体
- 充電器
- バッテリー

使い方
- 充電方法
- バッテリーの取付け方 / 取外し方
- 設置 / 照射方向の調整方法
- 収納方法 / 持ち運び方

メンテナンス
- お手入れについて

困ったときは
- 故障かな？と思ったときは
- お問い合わせ先

この度は弊社製品をお買い上げいただきましてありがとうございます。

- **本製品をご使用になる前に、この取扱説明書をよくお読みください。**
- **この取扱説明書をお読みになったあとは、いつでも読むことができる場所に、大切に保管してください。**

はじめに

重要なお知らせ

- 本製品は、この取扱説明書に記載の使用方法、安全に関する指示事項を守ってお使いください。ご不明な点やアフターサービスについては、最寄りの弊社サービスハブにお問い合せください。
- 本製品は、身体的、感覚的、または精神的な障害を有する人、および電動工具の使用経験や知識のない人（子供を含む）が使用することを意図して設計されていません。
  該当者が作業する場合は、その安全に責任を持つ人が、安全で正しい本製品の使用方法を指導し、この責任者の監督および指導の下で本製品を使用してください。また、子供が本製品で遊ばないように、監督してください。
- 本製品を本来の使用目的以外で使用しないでください。本来の使用目的以外で使用したり、この取扱説明書に記載されていない方法で使用した場合の安全性や性能は、保証できません。
- 本製品を譲渡や転売、貸与される場合は、必ずこの取扱説明書も相手の方にお渡しください。
- この取扱説明書の版権は、弊社が所有しています。この取扱説明書の全体または一部を弊社の事前の文書による同意なしに複写、編集、翻訳しないでください。また、読み取りのできるいかなる電子装置や機器(スキャナーなど)にも転写しないでください。
- この取扱説明書を紛失や損傷された場合は、速やかにお買い上げの販売店、または弊社にご連絡ください。
- 本製品を廃棄する場合は、各国・自治体の法令/条例に従って廃棄してください。
- この取扱説明書で説明している図やイラストは、抽象化/省略化している部分があります。

本製品の使用目的

本製品は、電源ケーブルによる電気の供給を受けることなく、周囲や作業場を照らすことができる照明器具として設計されています。

保証 / 免責について

保証事項については、保証書に記載されています。本製品が故障した場合は、保証書の記載事項に従って修理いたします。

免責事項については、下記のとおりです。

- お客様の誤った使い方、取扱説明書に記載されていない使い方に起因する損害について、弊社は一切の責任を負いません。
- 本製品の品質・機能、および取扱説明書に関して、お客様の使用目的に対する適合性、市場性などについて、弊社は一切の保証をいたしません。また、本製品を使用した作業の結果や、そこから生じる直接的・間接的損害に対しても責任を負いません。
- 本製品、および取扱説明書を使用して得られる結果について、弊社は一切の保証をいたしません。

アフターサービスについて

修理は保証書に記載した最寄りの弊社サービスハブにご相談ください。

交換部品については、弊社の純正品をご使用ください。部品の購入については、お買い上げの販売店、または最寄りの弊社サービスハブにご連絡ください。

なお、本製品に関するお問い合わせは、インターネットからでも可能です。下記のURLからお問い合わせください。

www.milwaukeetool.co.jp

オプション品について

本製品でご利用可能なオプション品については、最寄りの弊社サービスハブ、または弊社にお問い合せください。

※充電器とバッテリーは、キット版をお買い上げの場合に付属します。キット版でない場合は、別途お買い求めください。

仕 様

本体の仕様

点灯時間 / 光束（※1）	高照度時	4.5 h / 2800 lm
	中照度時	8.5 h / 1300 lm
	低照度時	13.5 h / 860 lm
バッテリー電圧		18 V
保護クラス（防水性能）		IP54
質量（2.0 Ah – 12.0 Ahバッテリー装着時）		7.52 kg – 8.57 kg
推奨動作温度		-18°C – +50°C
適合するバッテリーの型式		M18 バッテリー
適合する充電器の型式		M18バッテリー用充電器

※1：点灯時間は、5.0　Ahバッテリー装着時の目安です。バッテリーの状態や周囲温度によって、点灯時間は短くなることがあります。

お知らせ:

下記に記載した充電器とバッテリーは、キット版をお買い上げの場合に付属します。キット版でない場合は、別途お買い求めください。

充電器の仕様

型式	M12-18FC 充電器
入力電圧	単相AC100 V （50/60 Hz）
出力電圧	18 V
充電電流	6 A
充電時間（5.0 Ahバッテリー充電時）	約59 分（※2）
質量	703 g

※2：充電時間は目安です。バッテリーの状態や周囲温度によって、充電時間は長くなることがあります。

バッテリーの仕様

型式	M18 バッテリー
出力電圧	18 V

その他、定格値などについては、バッテリー本体のラベルを参照してください。

はじめに

本製品のラベルについて

本製品のラベルには、下記のマークが含まれることがあります。

本体に記されたマークとその内容


…… 危険/警告/注意マークです。


…… 取扱説明書をお読みください。



…… 脚を広げてから、スタンドを引き伸ばしてください。


…… スタンド・脚の収納時は、スタンド・脚で指を挟まないように注意してください。


…… 光源を直視しないでください。


電動工具、充電器、バッテリーを廃棄する場合は、各国・自治体の法令/条例に従って廃棄してください。
…… リチウム電池（バッテリー）は、リサイクルできる資源です。使用済みのリチウム電池は、リサイクルのために弊社で回収しています。



…… クラスIIIの感電保護マークです。

IP54 …… 保護クラス（防水性能）マークです。（数値は製品により異なります）


…… 屋内での使用に限ります。

充電器に記されたマークとその内容


…… 取扱説明書をお読みください。


…… バッテリーを焼却しないでください。


…… 破損したバッテリーは使用せず、新しいバッテリーに交換してください。


電動工具、充電器、バッテリーを廃棄する場合は、各国・自治体の法令/条例に従って廃棄してください。
…… リチウム電池（バッテリー）は、リサイクルできる資源です。使用済みのリチウム電池は、リサイクルのために弊社で回収しています。


…… 屋内での使用に限ります。



…… タイムラグ型ヒューズマークです。（数値は製品により異なります）


…… 二重絶縁マークです。

バッテリーに記されたマークとその内容

V …… 電圧マークです。


…… 直流マークです。

表示と記号について

この取扱説明書では、お使いになる人や他の人への危害/物的損害を未然に防止するため、必ずお守りいただくことを下記の表示と記号を使って説明しています。表示と記号の意味をよく理解した上で、本文をお読みください。

■ 誤った使い方をしたときに生じる内容を、下記の表示で説明しています。	
⚠ 警告	守らなければ、死亡または重傷を負う恐れがある内容です。
⚠ 注意	守らなければ、傷害を負う恐れがある内容です 。
注意	守らなければ、物的損害の恐れがある内容です 。

■ お守りいただく内容を、下記の記号で説明しています。	
❗	行為を強制したり、指示する内容を告げています。
⃠	禁止の行為であることを告げています。

「お知らせ」は、有益な情報に関する内容です。

電動工具の取り扱いに関する安全事項

本製品は電動工具です。ここでは、電動工具の取り扱いに関する安全事項について説明しています。死亡や重傷、損害を防止するため、必ずお守りください。

⚠ 警告

❗ **この取扱説明書に記載されている事項をよく読み理解し、遵守する**

遵守しない場合は、死亡または重傷を負う恐れがあります。

作業環境に関する安全事項

❗ **作業場は整理整頓し、明るくする**

整理整頓されていない暗い作業場や作業台は、転倒による負傷や製品材料の破損・損害を誘発させる原因になります。

❗ **作業する箇所に、電線、水道管、ガス管などがないことを十分確認し、これらに接触したり破損させないように作業する**

接触したり破損させると、感電・ショート・破裂・爆発・火災の恐れがあります。

⃠ **可燃性の液体、ガス、粉塵のある場所で使用しない**

電動工具や加工物から発生する火花により、発火や爆発の恐れがあります。

⃠ **健康を害する可能性のある材料の近くで作業しない**

材料から出る物質により、健康を害する恐れがあります。

⃠ **作業中は、子供や第三者を作業場に近づけない**

注意が散漫になり、作業に集中できなくなる恐れがあります。

❗ **集塵機が接続できる電動工具では、集塵機を接続する**

集塵機を利用することで、粉塵による健康被害を低減させることができます。

安全上のご注意

⚠ 警告

電気に関する安全事項

金属製のパイプや暖房器具、電子レンジ、冷蔵庫など、アースされている物に体が触れないように注意する

触れると、感電する恐れがあります。

電動工具を濡らさない

内部に液体が浸入すると、ショート（短絡）や感電の恐れがあります。雨にさらしたり、湿度の高い場所、濡れた場所で使用しないでください。

作業者に関する安全事項

作業に集中し、安全に対して注意する

注意を怠ると、事故につながる恐れがあります。

疲労していたり、薬物やアルコールを摂取している方は、電動工具を使用しないでください。また、夜間や悪天候で視界が不十分な場合も、電動工具を使用しないでください。

電動工具を使用するときは、周囲に子供や第三者が近づかないように注意して作業を行ってください。

作業時は適切な保護具を着用する

必要に応じて、保護メガネ、耳栓、防塵マスク、ヘルメット、安全靴などで体を保護してください。保護具で体を保護しない場合は、傷害を引き起こす原因になります。

無理のない姿勢で作業する

無理のある姿勢では、負傷する恐れがあります。常に足元をしっかりと安定させ、体のバランスを保つようにしてください。

高所作業時は、転落しないように注意し、下に人が居ないことを確認する

注意を怠ると転落したり、材料や工具などを落とした場合は、事故につながる恐れがあります。

適切な服装で作業する

不適切な服装により、回転部に巻き込まれたり、負傷する恐れがあります。特に、下記の点について注意してください。

- 袖口はとめ、体にフィットした服装を着用してください。
- 長い髪はまとめ、帽子を着用してください。
- 安全靴を着用してください。
- ネクタイやネックレスなどの装飾品は、着用しないでください。

⚠ 警告

その他、電動工具の使用に関する安全事項

電動工具の全ての部品や機能に異常がないことを点検する

異常がある場合は、使用中に負傷する恐れがあります。可動部の調整具合、締付け状態、取付け状態、破損状態などの全てについて点検してください。

傷や異常が見つかった場合や故障している場合は、直ちに使用を中止し、最寄りの弊社サービスハブまで、必ず点検・修理を依頼してください。

※軽微な部品交換など、お客様ご自身が整備される場合は、最寄りの弊社サービスハブにご相談ください。

作業前は、電動工具に損傷やスイッチ機能（始動 / 停止）の異常がないことを確認する

損傷や異常がある場合は、使用中に負傷する恐れがあります。直ちに使用を中止し、最寄りの弊社サービスハブまで、必ず点検・修理を依頼してください。

作業に適した能力を有する電動工具で作業する

安全に効率よく作業をするために、作業に適した能力を有する電動工具で作業してください。電動工具に無理な負荷がかかる作業は、おやめください。

電動工具を使用しないときの誤始動を防止する

電動工具が不意に始動すると、負傷する恐れがあります。下記の場合は、スイッチをオフにし、バッテリーを電動工具から取り外してください。

- 電動工具を調整する場合
- 工具（刃物、砥石、ビットなど）を交換する場合
- 保管や修理を行う場合
- その他、危険が予測される作業の場合

バッテリー装着時の電動工具の不意な始動を避ける

電動工具が不意に始動すると、負傷する恐れがあります。不意な始動を防止するため、下記の事項を遵守してください。

- バッテリーを電動工具に装着する前は、電動工具のスイッチがオフになっていることを確認してください。
- 電動工具のスイッチに指を掛けた状態で持ち歩かないでください。

電動工具は、使い方を熟知した方のみが使用する

使い方を知らない場合は、負傷する恐れがあります。子供や使い方を知らない方が、電動工具を触らないように注意してください。

工具、アクセサリー、アタッチメントなどは、作業条件や作業内容に合わせて適切な物を選び、確実に取り付ける

不適切な工具を使用したり、取り付けが不確実な場合は、負傷する恐れがあります。

安全上のご注意

⚠ 警 告

電動工具のスイッチをオンする前に、調整キーやレンチなどを取り外す

電動工具のスイッチをオンした途端に調整キーやレンチなどが回転し、負傷する恐れがあります。

電動工具の握り部に油やグリスなどが付着していないことを確認する

異物が付着している場合は、手が滑らないようにしっかりと、拭き取ってください。電動工具を落とすと、負傷する恐れがあります。

慣れている電動工具でも、注意して作業する

注意を怠ると、負傷する恐れがあります。

電動工具の保守 / 保管に関する安全事項

電動工具からバッテリーを取り外して保管する

不意な始動により、思わぬ事故の原因になります。不意な始動を防止するため、バッテリーを取り外してから保管してください。

電動工具は、直射日光が当たる場所、温度や湿度の高い場所、液体がかかる場所、子供の手が届く場所に保管しない

保管場所が不適切な場合は、劣化に伴う故障、使用中の発熱・発火、負傷の原因になります。

電動工具を改造したり、分解しない

改造や分解は、電動工具の安全性を損う恐れがあります。また、保証の対象外になります。

騒音防止規制について

⚠ 注 意

騒音に配慮する

騒音は、近隣の迷惑になります。騒音規制については、各国・自治体の法令 / 条例に従い、規制値以下で作業する必要があります。

状況に応じて、遮音壁などを設置し、作業してください。

本製品の取り扱いに関する安全事項

ここでは、本製品特有の取り扱いに関する安全事項について説明しています。「電動工具の取り扱いに関する安全事項」と共に、必ずお守りください。

⚠ 警 告

光源を直視したり、人や動物に向けたりしない

視力障害を引き起こしたり、眩惑したりすることで事故の原因につながります。また、ご自身も（遠くからでも）光源を直視しないように注意してください。

本製品を水溜まりや、水が溜まる恐れのある場所に設置しない

バッテリーは、本体の下部に取り付けます。不適切な場所に設置すると、感電や故障の恐れがあります。

使用中や使用後は、やけどに注意する

使用中や使用後は、ヘッド（照射部）が熱くなりやけどの恐れがあります。ヘッドでやけどをしないように注意し、燃えやすい物で覆ったり、燃えやすい物の上には置かないようにしてください。

本製品の光源を交換しない

本製品の光源は、交換できません。光源が寿命に達したら、本体の全体を交換する必要があります。

安全上のご注意

充電器・バッテリーの安全事項

ここでは、充電器・バッテリーの取り扱いに関する安全事項について説明しています。必ずお守りください。

⚠ 警 告

充電器・バッテリーの使用 / 取り扱いに関する安全事項

損傷した充電器やバッテリーは使用しない

発熱・発火・火災・感電の恐れがあります。また、バッテリーが発火した場合には、有害ガスや粉塵が発生する恐れがあります。

破損したバッテリーの処分については、お買い上げの販売店、または最寄りの弊社サービスハブにご相談ください。充電器やバッテリーを廃棄する場合は、お住まいの地域の条例 / 規則などに従ってください。

充電器やバッテリーの異常・故障時は、直ちに使用を中止する

使用を継続すると、感電・ショート・発煙・火災の恐れがあります。

＜異常・故障例＞

- 電源プラグ、電源ケーブルが異常に熱い、損傷している（充電器の場合）
- 液漏れ（バッテリーの場合）
- 変形したり、割れたりしている
- 煙が出たり、焦げ臭かったり、異常に熱いなど

このような場合は、直ちに使用を中止し、最寄りの弊社サービスハブまで、必ず点検・修理を依頼してください（電源プラグや電源ケーブルが損傷している場合は、危険を回避するために、製造元やサービス代理店、または電気の有資格者が交換する必要があります）。

充電器やバッテリーを改造したり、分解しない

遵守しない場合は、発火・感電・液漏れの原因になります。

充電器やバッテリーの端子をショート（短絡）させない

遵守しない場合は、発熱・発火・火災の恐れがあります。また、使用時や携行時のショート（短絡）を防止するために、充電器やバッテリーを金属（硬貨、鍵、釘など）と一緒に取り扱わないでください。

充電器やバッテリーを液体に浸したり、充電器やバッテリーに液体をかけたりしない

液体（水、海水、化学薬品、漂白剤やその他の液体など）に浸したり、内部に液体が浸入すると、ショート（短絡）を引き起こし、発熱・発火・火災の恐れがあります。

充電器やバッテリーを落としたり、衝撃を与えない

遵守しない場合は、発熱・破裂の恐れがあります。

釘を刺したり他の工具などの鋭利なものによる衝撃、落下による衝撃、重量物の下敷きになるなど、過大な衝撃、振動や加重のかかった充電器やバッテリーは使用しないでください。

⚠ 警告

充電時は、下記に注意する

遵守しない場合は、火災・感電・破裂の恐れがあります。

- 水滴がかからず、可燃性物質（可燃性ガス/粉塵/液体/紙・布類）のない換気のよい場所で充電してください。
- 火の近くや炎天下など高温の場所、湿度の非常に高い場所で充電しないでください。
- 充電中は、バッテリーを布などで覆わないでください。
- 子供を近付けないでください。

充電器の使用 / 取り扱いに関する安全事項

非充電式のバッテリーは充電しない

指定されていないバッテリーを充電すると、火災・破裂・液漏れの恐れがあります。

弊社製以外のバッテリーは充電しない

指定した弊社製のバッテリー以外は充電しないでください。

指定されていないバッテリーや他社製のバッテリーを充電すると、火災・破裂・液漏れの恐れがあります。

充電器の電源プラグは、ぬれた手で抜き差しない

遵守しない場合は、火災・感電の恐れがあります。

充電器の電源ケーブルや電源プラグが損傷していたり、コンセントの差し込みがゆるいときは使わない

遵守しない場合は、感電・ショート・発火の恐れがあります。

充電器の電源ケーブルを傷つけない

遵守しない場合は、感電・ショート・発火の恐れがあります。

無理に曲げたり、引っ張ったり、ねじったり、高温部に近づけたり、重たいものをのせたり、加工したりしないでください。

充電器の通電中は、充電器の通気口をふさがない

遵守しない場合は、充電器内部が高温になり、発熱・発火・火災の恐れがあります。

充電が終わったら、充電器の電源プラグをコンセントから抜く

不意な事故を予防するために、充電が終わったら、充電器の電源プラグをコンセントから抜いてください。

安全上のご注意

⚠ 警告

バッテリーの使用 / 取り扱いに関する安全事項

バッテリーは指定した充電器で充電する

他の充電器を使用したり、電源プラグやシガーソケットなどから直接充電したりすると、火災・発熱・破裂・液漏れの恐れがあります。

バッテリーは指定された電動工具でのみ使用する

互換性のない機種で使用すると、火災・発熱・破裂・液漏れをする恐れがあります。

バッテリーを火中に投入したり、加熱しない

遵守しない場合は、火災・破裂の恐れがあります。

充電器・バッテリーの保守 / 保管に関する安全事項

外観に異常がないことを点検し、異物が付着している場合は拭き取る

傷や異常が見つかった場合は、直ちに使用を中止し、必ず点検・修理を依頼してください。

- 充電器やバッテリーを油や有機溶剤などで拭かないでください（樹脂部品の破損、劣化により液漏れなどが発生し、負傷の原因につながります）。
- 充電器の通気口に埃などが付着している場合は、取り除いてください（埃などで充電器内部の通気が不十分になることで、通電中に高温になり、発熱・発火・火災の恐れがあります）。

バッテリーから液漏れしている場合には、その液に触れたり、目に入らないように注意する

バッテリー液は、健康障害を引き起こす原因になります。液漏れしているバッテリーは、ゴム製の手袋などを着用し、手を保護してから適切に処分してください。

もしも触れたり、目に入った場合は、下記のように対処してください。

- 触れた場合：直ちに石鹸と水道水で液を洗い落とし、酢ですすぎ流してください。
- 目に入った場合：直ちに水道水で目を20分以上すすぎ、医師の診察を受けてください。
- 衣服に付着した場合：直ちに衣服を脱ぎ、処分してください。

充電器やバッテリーは、直射日光が当たる場所、温度や湿度の高い場所、液体がかかる場所、子供の手が届く場所で保管したり、使用や携行したりしない

保管場所が不適切な場合は、劣化に伴う故障・発熱・発火、感電の原因になります。また、保管時のショート（短絡）を防止するために、充電器やバッテリーを金属（硬貨、鍵、釘など）と一緒に保管しないでください。

- バッテリーは、130℃以上の温度や火にさらすと、爆発する恐れがあります。

バッテリーを末永く使用するために

バッテリーを末永く使用するために、下記の事項をお守りください。適正な環境下で保管されたバッテリーは、保管後約1年間は通常の性能を発揮するように製造されています。

- バッテリーを100%に充電してから保管してください。
- 50℃以上の高温下での長期間の保管は避けてください（バッテリー電力低下の原因につながります）。
- 湿度が高い場所は、金属部品の錆や腐食の原因になります。
- 長期間使用していないバッテリーは、充電してから使用してください。

バッテリーの保護機能について

使用中の電動工具に対して非常に高い駆動負荷が継続したり、ショート（短絡）が発生した場合は、電動工具に高い電流が流れます。

電動工具に高い電流が流れた場合、約2秒間本体が振動した後、バッテリーの保護のため、電動工具の電源はオフになりモーターは停止します。この場合はトリガーを放すことで、保護機能は解除されます。

また、極端な状況下では、バッテリーの内部温度が高くなりすぎる可能性があります。この場合、バッテリーの保護のため、電力が遮断されます。この場合はバッテリーを充電器に置いて充電することで、保護機能は解除されます。

リチウム電池の輸送について

電力量が100 Whを超えるリチウム電池（バッテリー）は、危険物に分類されます。

このリチウム電池の輸送については、各国・自治体の法令/条例、運送会社、輸送会社などの規程等に従う必要があります。詳しくは、運送会社、輸送会社などにお問い合わせの上、その指示に従ってください。

リチウム電池のリサイクルについて



リチウム電池（バッテリー）は、リサイクルできる資源です。

使用済みのリチウム電池は、リサイクルのために弊社で回収しています。お買い上げの販売店、または最寄りの弊社サービスハブまで持参ください。

⚠ 警 告

不要になったリチウム電池（バッテリー）は、一般家庭ゴミとして廃棄しない

リチウム電池がゴミ収集車内などで破裂・ショート（短絡）し、発火・発煙の恐れがあります。

また、発火した場合や焼却した場合には、有害ガスなどが発生する恐れがあります。

バッテリーを廃棄する場合は、お住まいの地域の条例 / 規則などに従ってください。

各部のなまえ・機能

本体

スタンド

スタンドは、伸縮できます。
設置 / 照射方向の調整方法：☞ 47 ページ



電源スイッチ（照度切替え付き）

押すごとに、下記の順序で電源のオン・照度 / オフが切り替わります（照度 3 段階切替え）。

どの状態からでも長押しすることで、電源がオフになります。



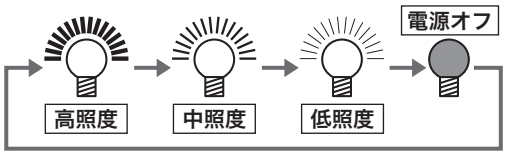

バッテリー

バッテリーの取付け方 / 取外し方：☞ 46 ページ

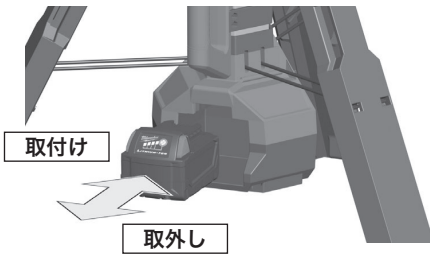

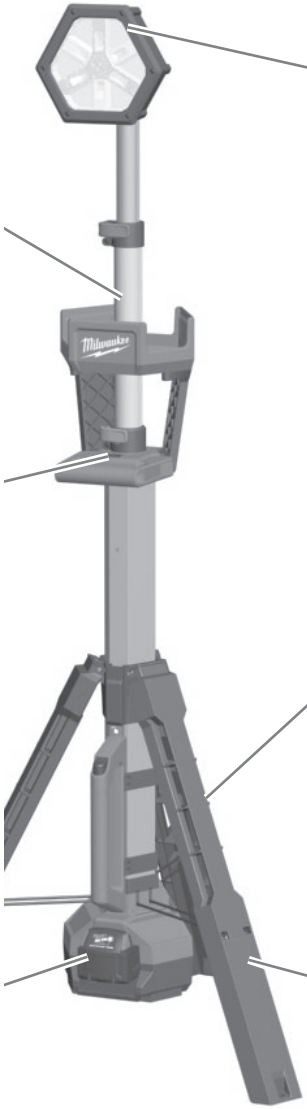

ヘッド

ヘッドの向きは調整できます。
設置 / 照射方向の調整方法：☞ 47 ページ

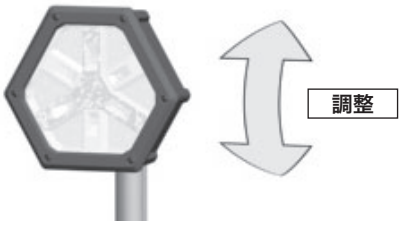

取っ手

本製品を持ち運ぶときに使います。
収納方法 / 持ち運び方：☞ 51 ページ



脚

本製品を設置するときに使います。
設置 / 照射方向の調整方法：☞ 47 ページ

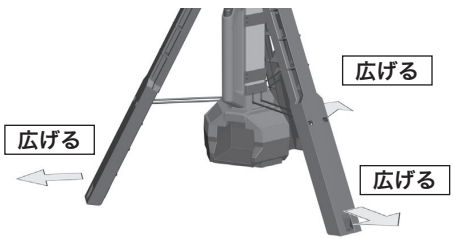

各部のなまえ・機能

充電器

お知らせ:

充電器は、キット版をお買い上げの場合に付属します。
キット版でない場合は、別途お買い求めください。

充電ランプ（M12 バッテリー用）

M12 バッテリーの充電時に点灯 / 点滅します（☞ M12 バッテリー用の機能について）。

ランプの状態	内容
赤点灯	充電中
緑点滅	80%の充電完了
緑点灯	100%の充電完了
赤と緑の点滅	バッテリーの異常・差込み不良
赤点滅	バッテリーの温度異常（※1）

※1： バッテリーの温度が0～55℃の範囲にない場合は、充電の待機状態になります。0～55℃の範囲になると自動的に点滅から点灯に変わり、充電が始まります。

バッテリーマウント部(M12 バッテリー用)

M12 バッテリーの充電時、ここに M12 バッテリーを差し込みます（☞ M12 バッテリー用の機能について）。

製品ラベル

製品ラベル上のアイコンは、下記の状態を示します。
充電ランプの点灯パターンについて：

	ランプの状態	内容
	赤点灯	充電中
	緑点滅	まもなく充電完了
	緑点灯	100%の充電完了
	赤と緑の点滅	バッテリーの異常・差込み不良、充電器の異常
	赤点滅	バッテリーの温度異常（※1、※2）
	赤点滅	充電準備中

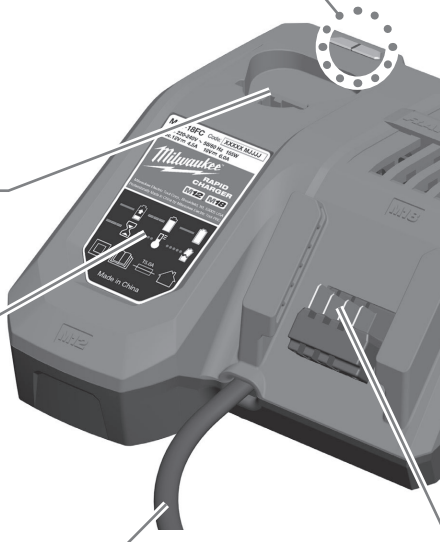

電源ケーブル

M12バッテリー用の機能について:

本キット版は、18 V仕様です。
従って、本キット版のM18バッテリーに対しては、M12バッテリー用の機能をご利用いただけません。本キット版以外に、弊社製M12バッテリーをお持ちの場合は、M12バッテリーの充電ができます。

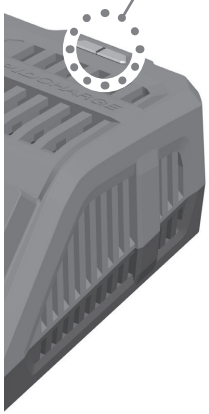

充電ランプ（M18 バッテリー用）

M18 バッテリーの充電時に点灯 / 点滅します。

ランプの状態	内容
赤点灯	充電中
緑点滅	80%の充電完了
緑点灯	100%の充電完了
赤と緑の点滅	バッテリーの異常・差込み不良
赤点滅	バッテリーの温度異常（※2）

※2： バッテリーの温度が0～65℃の範囲にない場合は、充電の待機状態になります。0～65℃の範囲になると自動的に点滅から点灯に変わり、充電が始まります。

お知らせ:

バッテリー側にあるバッテリー残量チェックボタンを押すことで、バッテリー側のランプでも充電状態を確認することができます（M18バッテリーのみ）。

ただし、この場合、バッテリー残量チェックボタンを押してから1分間が経過するまでは、充電器からバッテリーを取り外さないでください（取り外した場合は、表示が不正確になります）。



M18バッテリー

ランプの状態	充電状態
	充電0 %
	充電10 %未満
	充電10～32 %
	充電33～54 %
	充電55～77 %
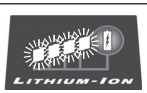	充電78～100 %

バッテリーマウント部(M18 バッテリー用)

M18 バッテリーの充電時、ここに M18 バッテリーを差し込みます。

充電方法：☞ 45 ページ

お知らせ:

本製品は、M12バッテリーとM18バッテリーを同時にセットして充電することができます。この場合、最初にセットした側のバッテリーから充電されます。

各部のなまえ・機能

バッテリー

お知らせ:

- バッテリーは、キット版をお買い上げの場合に付属します。キット版でない場合は、別途お買い求めください。
- 新品時や長期間保管していたときは、充電してからお使いください。

※イラストは、代表的なバッテリーのイメージです。実際の外観は、購入されたバッテリーの形状によって異なります。



端子

電力を充電したり、供給したりするための金属片です。

ノブ

バッテリーを電動工具から取り外すときに使います。

反対側のノブも同様です。

充電方法

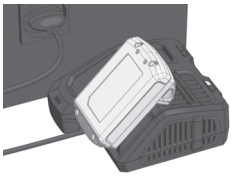

お知らせ:

充電状態は、「各部のなまえ・機能」（☞ 43ページ）に記載したランプで適宜確認してください。

1 充電器の電源プラグを AC コンセントに差し込む。

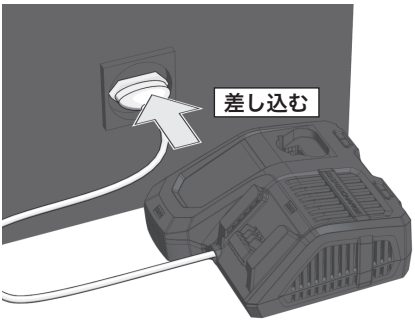

2 バッテリーマウント部に、バッテリーを差し込む。

► 充電ランプ（赤）が点灯し、充電が始まります。

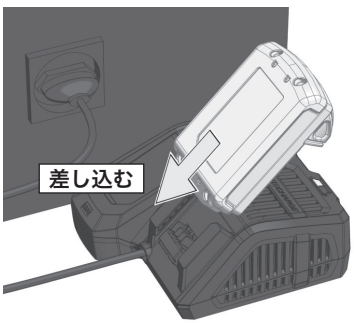

3 充電が完了したら、バッテリーを取り外す。

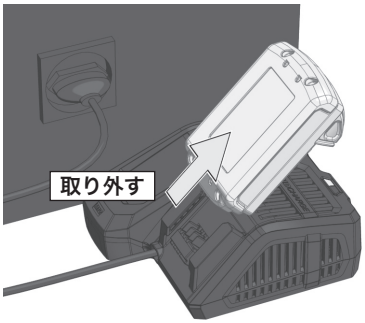

4 充電器の電源プラグを AC コンセントから抜く。

使い方

バッテリーの取付け方 / 取外し方

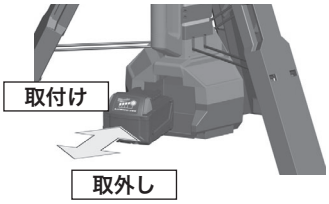

⚠ 警告

バッテリーを取り付ける前に、電源スイッチがオフになっていることを確認してください。

電源スイッチがオンになっている場合には、バッテリーを取り付けた瞬間にライトが点灯し、目に照射されることで視力障害を引き起こしたり、眩惑したりすることで事故の原因につながります。

取付け方

1 「カチッ」と音がするまで、バッテリーを差し込む。

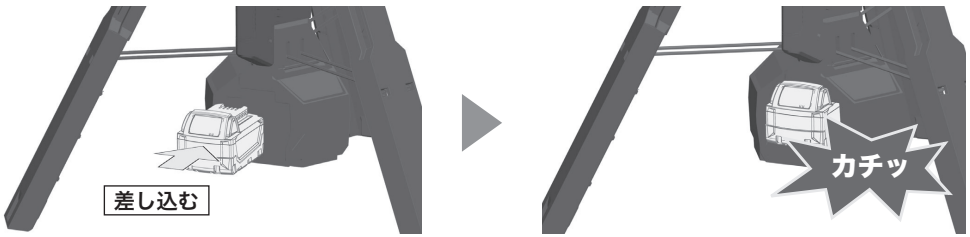

取外し方

1 バッテリーの両側のノブを押えながら、バッテリーを引き抜く。

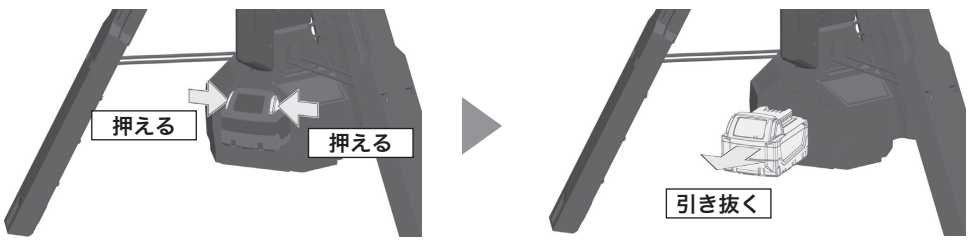

設置 / 照射方向の調整方法

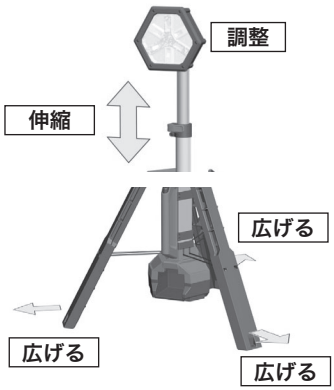

スタンド・脚・ヘッドの収納方法については、「収納方法/持ち運び方」（☞ 51ページ）を参照してください。

⚠ 警告

光源を直視したり、人や動物に向けたりしないでください。

視力障害を引き起こしたり、眩惑したりすることで事故の原因につながります。また、ご自身も（遠くからでも）光源を直視しないように注意してください。

水溜まりや、水が溜まる恐れのある場所に設置しないでください。

バッテリーは、本体の下部に取り付けます。不適切な場所に設置すると、感電や故障の恐れがあります。

⚠ 注意

脚は、確実に固定される位置まで、しっかりと広げてください。

脚の広がりが不十分な場合は、スタンドライトが転倒し、負傷する恐れがあります。

1 ノブを押す。

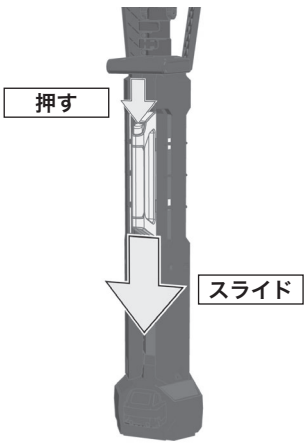

2 レバーを下方にスライドさせながら、脚が固定されるまで、脚を広げる。

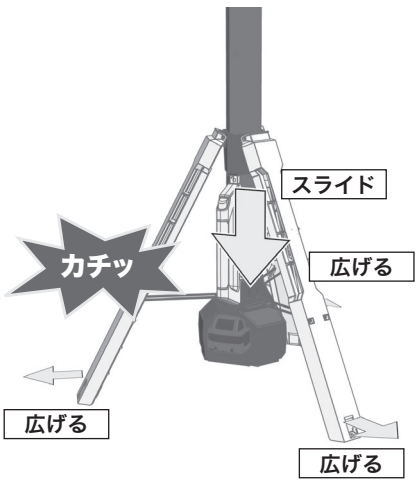

⚠ 注 意

ノブは、確実にロックしてください。

ノブのロックが不十分な場合は、ヘッドが降下し、負傷する恐れがあります。

- スタンドは、1段目のみを引き伸ばしたり、1段目と２段目の両方を引き伸ばしたりできます。任意の位置まで、引き伸ばしてからお使いください。

本製品を工具台として利用しないでください。

本製品は、工具台ではありません。ヘッドに工具などの物を置かないでください。ヘッドが降下して負傷したり、本製品が転倒して負傷したりする恐れがあります。



お知らせ:

本製品を初めてお使いのときは、ノブ（上/下）のねじを緩め、スタンドがスムースにスライドすることを確認してください。

- ねじを締めてスタンドを固定するときは、ねじを過剰に締め付けないでください。スタンドの変形やねじ頭の損傷につながります。

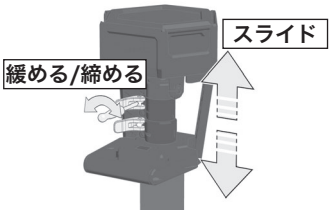

本製品の設置高さは、下記のとおりです。

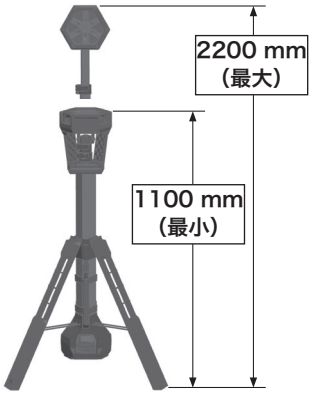

スタンド1段目を引き伸ばすとき：

3 ノブ（上）のロックを解除する。

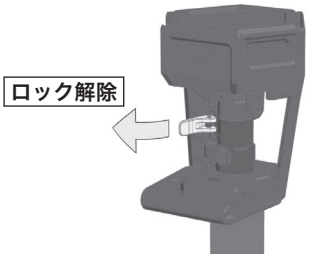

4 スタンド 1 段目を引き伸ばす。

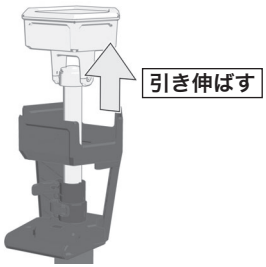

5 ノブ（上）をロックする。

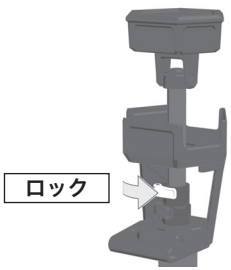

スタンド2段目を引き伸ばすとき：

3 ノブ（下）のロックを解除する。

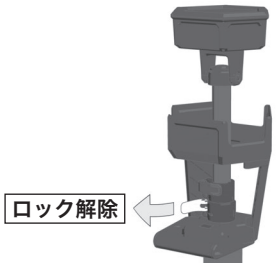

4 スタンド 2 段目を引き伸ばす。

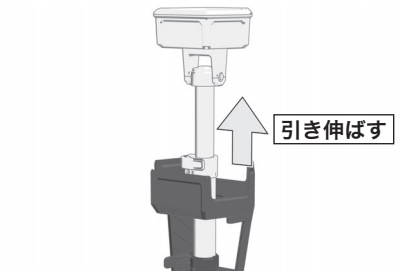

5 ノブ（下）をロックする。

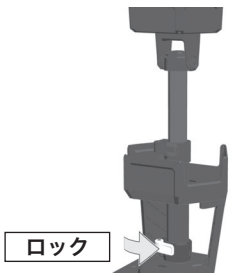

6 ヘッドを回し、照射角度を調整する。

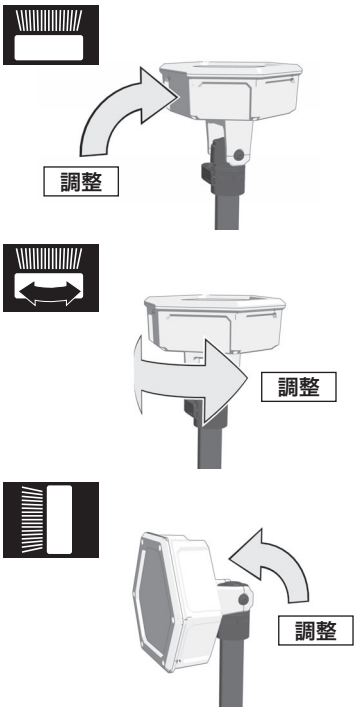

収納方法 / 持ち運び方



⚠ 注 意

スタンド・脚の収納時は、スタンド・脚で指を挟まないように注意してください。

1 レンズが上を向くようにヘッドを回した後、脚を収納する。

- 脚の収納は、引き出しのときと同様に、ノブのロックを解除してから行います（☞ : 49ページ）。
- 脚の収納後は、ノブをロックしてください。

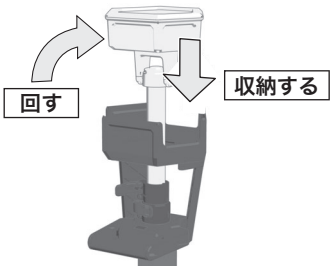

2 ノブを押しながら、レバーを上方にスライドさせる。

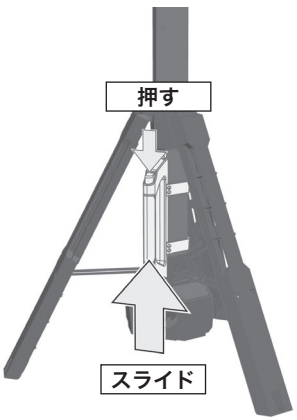

3 脚を収納しながら、レバーが固定されるまで、レバーを上方にスライドさせる。

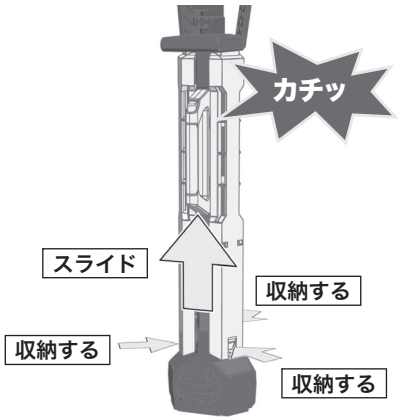

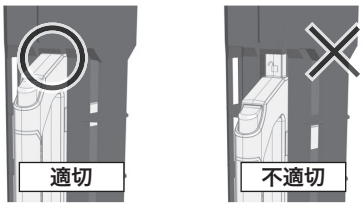

4 取っ手を持ち、持ち運ぶ。



メンテナンス

お手入れについて

⚠ 警 告

お手入れをするときは、下記をお守りください。

遵守しない場合は、負傷したり、感電・発熱・発火・火災の恐れがあります。

- スタンドライト（本体）は、バッテリーを取り外してからお手入れしてください。
- 充電器は、充電器の電源プラグをACコンセントから抜いてからお手入れしてください。
- スタンドライト（本体）・充電器・バッテリーは、絶対に水洗いをしないでください（内部に水が侵入し、感電・発熱・発火・火災・故障の原因につながります）。
- 充電器・バッテリーをお手入れするときは、指や金属で充電器・バッテリーの端子に触れないように注意してください（感電・発熱・発火・火災の原因につながります）。
- スタンドライト（本体）・充電器・バッテリーを油や有機溶剤などで拭かないでください（樹脂部品の破損、劣化による発熱・発火・火災の原因につながります）。

お手入れのし方

スタンドライト（本体）・充電器・バッテリーが汚れた場合は、乾いたやわらかい布で汚れを拭き取るか、またはやわらかい布に水を浸し、かたく絞ってから汚れを拭き取ってください。

汚れがひどいときは、薄めた中性洗剤をやわらかい布にしみこませて拭き取った後、洗剤分を取り除いてください。

故障かな？と思ったときは

故障かな？と思ったときは、下記の内容を点検してください。改善されない場合は、最寄りの弊社サービスハブにお問い合わせください。

症状	原因	処置
点灯しない/ バッテリー残量モニターランプが点灯しない	バッテリー残量が少ない	バッテリーを充電してください。
	バッテリーの取付け不良	バッテリーが正しく確実に装着されていることを確認してください。
	バッテリーの端子接触不良	バッテリーを取り外し、端子に異物が付着していないことを確認してください。異物は除去してください。
	本体またはバッテリーの故障	同一の弊社製バッテリーを複数個お持ちの場合は、別のバッテリーを本体に取り付けて、点灯できるかを確認してください。 ● 点灯できる場合は、バッテリーの故障が考えられます。 ● 点灯できない場合は、本体の故障が考えられます。
		同一のバッテリー仕様で、別の弊社製電動工具をお待ちの場合は、その電動工具にバッテリーを取り付けて、始動できるかを確認してください。 ● 始動できる場合は、本体の故障が考えられます。 ● 始動できない場合は、バッテリーの故障が考えられます。
作業中に消灯する	バッテリー残量が少ない	バッテリーを充電してください。
	バッテリーの保護機能が働いている（軽度）	トリガーを放すことで保護機能は解除されます。
	バッテリーの保護機能が働いている（重度）	バッテリーを充電することで保護機能は解除されます
充電時間が長い/使用時間が短い	新品バッテリー 長期間保管していたバッテリー	バッテリーの新品時や長期間保管していたバッテリーは、充電時間が長くなったり、放電量が減少したりすることがあります。 2～3回充電と使用を繰り返してください。改善されない場合は、バッテリーの寿命が考えられます。

困ったときは

お問い合わせ先

ご不明な点や修理につきましては、お買い上げの販売店、または弊社までお問い合わせください。

ミルウォーキーツール・ジャパン合同会社

〒173-0026
東京都板橋区中丸町１３−１　ゲオタワー池袋2階
Phone　: 03-6905-8940（サービスハブ）
E-Mail　: CustomerService@milwaukeetool.co.jp
Web Site : www.milwaukeetool.co.jp

- MEMO -

発行日：2023年8月08日
Manual No.：01609400801Q-01A